## Garantie

Le fabricant accorde une garantie conformément à la législation du pays de résidence du client, avec une durée minimale de 12 mois à compter de la date à laquelle l'appareil est vendu au consommateur final.

La garantie ne couvre que les défauts de matériel ou de fabrication, ce qui n'est pas applicable dans les cas de défauts de matériel ou de fabrication suivants :

- Usure normale
- Mauvaise utilisation, par exemple surcharge de l'appareil, utilisation d'accessoires non approuvés
- Dommages causés par la force, par des influences extérieures
- Dommages dus à la non-observation du manuel de l'utilisateur, par exemple connexion à un réseau électrique inadapté ou non-respect des instructions d'installation
- Appareils partiellement ou entièrement démontés

## Conformité

Ce produit est conforme aux directives CE en vigueur. La déclaration de conformité complète peut être demandée via le formulaire de contact sur notre site web ou auprès du service client KLAMER par le biais des adresses e-mail mentionnées dans ce manuel.

## Conseils pour l'élimination

Si l'illustration ci-dessous (une poubelle barrée sur roues) figure sur le produit, cela signifie qu'il est soumis à la directive européenne 2002/96/CE. Ces produits ne doivent pas être jetés avec les ordures ménagères classiques. Renseignez-vous sur les règlements locaux concernant la collecte sélective des équipements électriques et électroniques. Suivez les réglementations locales et ne jetez pas les appareils usagés avec les ordures ménagères. En disposant correctement des appareils usagés, vous protégez l'environnement et la santé publique contre les conséquences négatives potentielles. Le recyclage des matériaux aide à réduire la consommation de matières premières.

# AKKUSTAUBSAUGER
## BEDIENUNGSANLEITUNG

Lesen Sie diese Anleitung sorgfältig, bevor Sie das Gerät verwenden und bewahren Sie sie auf

**KLAMER**
Akkustaubsauger 500

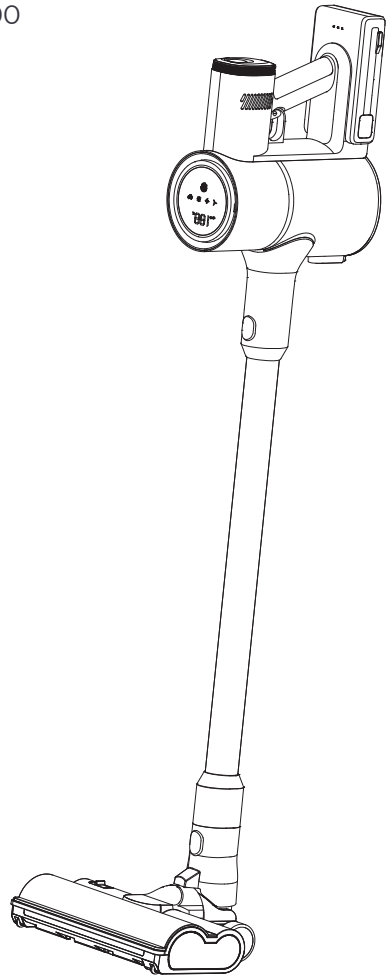

Hilfe und Tipps auf
**akkusauger.klamer-home.com**
oder QR-Code scannen

KLAMER

# Technische Daten

| | |
|---|---|
| Modell | KLAMER Akkustaubsauger 500 |
| Netzspannung | 220-240 V / 50-60 Hz |
| Leistung | 500 W |
| Artikelnr. | 91506 |

**Hinweis**
Bitte wenden Sie sich bei Fragen oder Unklarheiten an das KLAMER Kunden-Support Team unter hello@klamer-home.com. Wir helfen Ihnen gerne!

# Über dieses Gerät

Vielen Dank für den Kauf des kabellosen KLAMER Akkustaubsaugers. Bitte lesen Sie sich dieses Handbuch sorgfältig durch, BEVOR Sie den Staubsauger benutzen. Die Verwendung dieses Staubsaugers hat viele Vorteile:

- Mit den verschiedenen Saugstärken und Saugaufsätzen entfernen Sie Staub und leichte Verunreinigungen, aber auch Schmutz und Tierhaare.
- Der kabellose Staubsauger lässt sich im Handumdrehen zum praktischen Handsauger umbauen, um auch kleinere Ecken leicht saugen zu können.
- Das beutellose Staubbehältersystem mit Filter ermöglicht eine schnelle und unkomplizierte Reinigung und eine nutzerfreundliche Handhabung.

# Wichtige Sicherheitsvorkehrungen

**Achtung**

1. Dieses Gerät ist nicht zur Verwendung durch Personen (einschließlich Kinder unter 8 Jahren) mit eingeschränkten physischen, sensorischen oder geistigen Fähigkeiten oder mangelnder Erfahrung und Kenntnissen bestimmt, es sei denn, sie stehen unter Aufsicht.
2. Wenn ein Gerät von Kindern oder in der Nähe von Kindern benutzt wird, ist eine genaue Überwachung erforderlich. Kinder sollten beaufsichtigt werden, um sicherzustellen, dass sie nicht mit dem Gerät spielen.
3. Lagern Sie das Gerät an einem trockenen Ort in einem Innenraum.
4. Verwenden Sie das passende Zubehör aus der Verpackung. Anderes, nicht passendes Zubehör kann zu Verletzungen führen. Bitte verwenden Sie nur den im Lieferumfang enthaltenen Akku und das Ladegerät.
5. Achten Sie bei der Reinigung einer Treppe besonders auf Ihre Sicherheit und einen festen Stand, um Stürze und Verletzungen zu vermeiden.
6. Halten Sie das Gerät von heißen Oberflächen fern.
7. Halten Sie den Lufteinlass frei und halten Sie Tücher und andere Dinge, die das Gerät leicht blockieren können, fern.



8. Modifizieren Sie das Ladegerät auf keinen Fall.
9. Stellen Sie sicher, dass die Eingangsspannung mit der auf dem Ladegerät angegebenen Spannung übereinstimmt.
10. Das Ladegerät und die Batterie sind aufeinander abgestimmt. Verwenden Sie keine Produkte von anderen Herstellern.
11. Überprüfen Sie das Netzkabel des Ladegeräts vor der Verwendung auf Anzeichen von Beschädigung und Alterung.
12. Verwenden Sie das Netzkabel des Ladegeräts korrekt. Die Verwendung eines beschädigten oder verpackten Ladegeräts erhöht das Risiko eines Brandes oder Kurzschlusses. Heben Sie das Ladegerät nicht über das Ladekabel an.
13. Ziehen Sie den Stecker des Ladegeräts nicht durch Ziehen am Ladekabel heraus. Bitte halten Sie das Ladegerät zum Einstecken mit der Hand fest.
14. Halten Sie das Ladekabel von heißen Oberflächen oder scharfen Gegenständen fern.
15. Das Ladekabel kann nicht selbst ausgetauscht werden. Wenn das Ladekabel beschädigt ist, wenden Sie sich an den KLAMER-Kundendienst.
16. Berühren Sie das Ladegerät oder das gesamte Gerät nicht mit nassen Händen. Lagern Sie das Gerät nicht im Freien und laden Sie das Gerät nicht im Freien auf.
17. Achten Sie bei der Reinigung und Wartung der Maschine darauf, dass das Ladegerät aus dem Ladestecker gezogen ist.

# Hinweise zur Batterie

1. In diesem Produkt wird eine Lithium-Batterie verwendet. Bitte verbrennen Sie sie nicht und setzen Sie sie keinen hohen Temperaturen aus.
2. Bitte verwenden Sie die Originalbatterie. Das Ersetzen eines falschen Batterietyps kann zu Sicherheitsrisiken führen.
3. Die Batterie darf nicht zerlegt, gestoßen, gequetscht oder ins Feuer geworfen werden. Bei starken Ausbeulungen verwenden Sie sie bitte nicht weiter.
4. Bitte zerlegen Sie die Batterie nicht und stoßen Sie sie nicht zusammen, um das Auslaufen von Flüssigkeit zu vermeiden.
5. Bitte schließen Sie die Metallkontakte der Batterie nicht kurz, da sonst die Gefahr eines Kurzschlusses besteht (vermeiden Sie Verletzungen, z. B. Verbrennungen durch Überhitzung der Batterie)
6. Bitte handhaben Sie die Batterie entsprechend den örtlichen Vorschriften.
7. Die Leistung der Batterie nimmt über die Zeit ab. Für Ersatzbatterien wenden Sie sich an das KLAMER Home Team.

**Um Verbrennungen, Brände, Stromschläge oder andere Verletzungen zu vermeiden, beachten Sie bitte die oben genannten Vorschriften.**

# Produktdiagramm und Zubehör

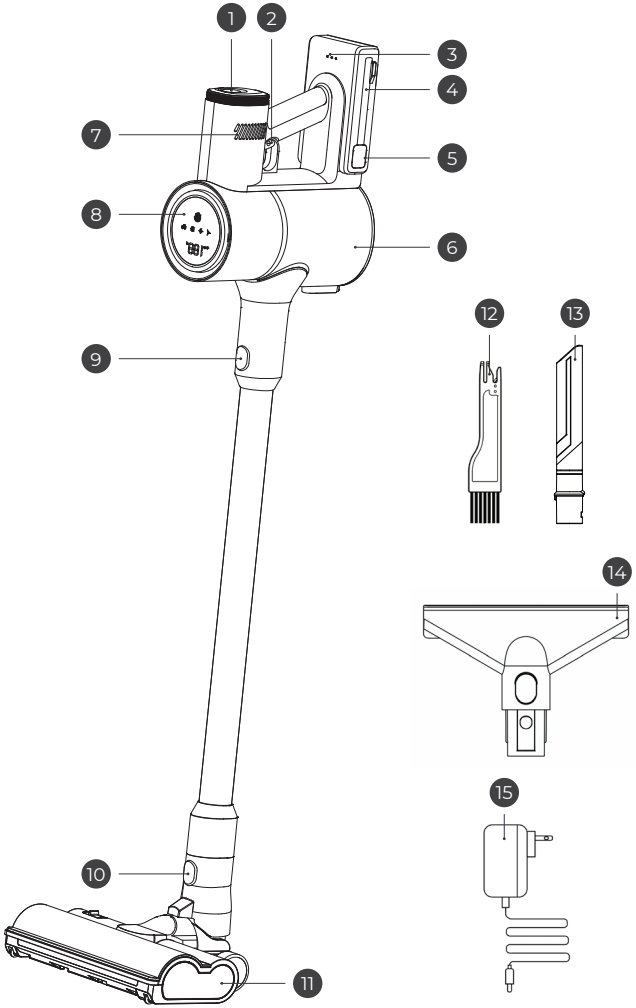


1. HEPA-Filter Freigabe-Taste
2. An / Aus Taste
3. Akku Ladeanzeige
4. Akku
5. Akku Freigabe-Taste
6. Staubbehälter
7. Motor-Luftauslass
8. Display
9. Saugrohr Freigabe-Taste
10. Bürste Freigabe-Taste
11. Motor-Bürste
12. Reinigungswerkzeug
13. Fugendüse
14. Dreieck-Saugaufsatz
15. Ladegerät



# Displaydiagramme

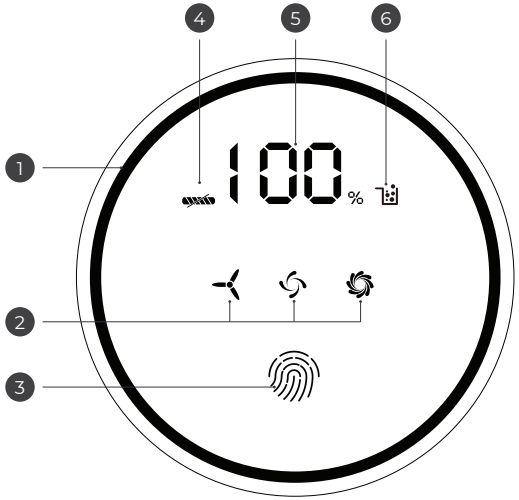


1. LED-Farbring
2. Ventilatormodus-Anzeige
3. Ventilatormodus-Taste
4. Bürste-blockiert Anzeige
5. Akkuladestand Anzeige
6. Filterbehälter-voll Anzeige

# Die ersten Schritte als Video-Anleitung

Damit der Start mit Ihrem neuen Akkustaubsauger ein voller Erfolg wird, haben wir eine Videoanleitung erstellt, welche die ersten Schritte und die Benutzung verständlich veranschaulicht.

Wenn Sie noch keine Erfahrung mit Akkustaubsaugern wie diesem haben, dann **empfehlen wir**, sich diese Anleitung auf jeden Fall anzuschauen.

Sie finden diese über die unten stehende Webseite oder noch einfacher, indem Sie den QR Code scannen.

**akkusauger.klamer-home.com**

# Generelle Hinweise zum Einsatzbereich

Dieser Staubsauger ist ein Trockenstaubsauger, er ist nicht wasserdicht. Nutzen Sie ihn nur auf trockenem Untergrund. Bitte achten Sie darauf, dass kein Wasser oder feuchter Staub eingesaugt wird. Dieser Staubsauger kann keinen brennenden oder rauchenden Staub bzw. Asche aufnehmen.

Bitte verwenden Sie ihn nicht auf Betonpflaster, Asphalt und anderen rauen Oberflächen, um die Bürsten nicht zu beschädigen.

**Hinweis**
Sollte der Sauger durch das Einsaugen von gröberem Schmutz blockiert sein (oder die Luftstrom-blockiert Anzeige auf dem Display aufleuchten), dann reinigen Sie den Sauger und die Aufsätze wie im Abschnitt Reinigung beschrieben (siehe S. 12 & 13).

# Staubsaugen mit der Fussbodenbürste

**Zusammenbau der Fußbodenbürste**

1. Richten Sie die Schnittstelle der Bodenbürste wie in der Abbildung sichtbar auf die Schnittstelle des Aluminiumrohrs aus und schieben Sie das Rohr dann vorsichtig auf. Wenn ein "Klick" zu hören ist, ist die Installation abgeschlossen (bei der Demontage einfach die Verriegelungstaste gedrückt halten und zeitgleich das Rohr nach oben wegziehen).
2. Richten Sie die Aluminiumrohrverbindung wie in der Abbildung gezeigt an der Schnittstelle zum Motorgehäuse aus und schieben Sie sie diese dann vorsichtig auf. Wenn ein "Klick" zu hören ist, ist die Installation abgeschlossen (bei der Demontage auch hier einfach den Verriegelungstaste gedrückt halten und zeitgleich das Rohr nach unten und wegziehen).
3. Drücken Sie die An / Aus-Taste, um den Akkustaubsauger anzuschalten.
4. Der Akkustaubsauger läuft im mittleren Gang, das Symbol für den automatischen Saugkraft-Modus leuchtet und der LED-Ring leuchtet violett.

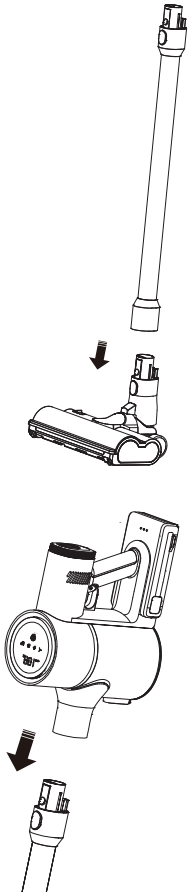



5. Die Saugstärke ändern Sie über die Fingerabdruck-Taste. Durch einmaliges Drücken der Taste wechselt der Staubsauger auf maximale Saugkraft; auf dem Display leuchtet das Symbol für die maximale Saugkraft und der LED-Ring leuchtet rot. Erneutes Drücken der Taste wechselt in den sparsamen Eco Modus mit niedriger Saugkraft, das Symbol für den sparsamen Modus leuchtet und der LED-Ring leuchtet blau.

| Saugkraft | Ringfarbe | Symbol | Einsatzbereich |
|---|---|---|---|
| Maximal | Rot | | Zum Staubsaugen auf widerstandsfähigen Bodenbelägen, Hartböden und Vorlegern. |
| Automatik | Violett | | Zum Staubsaugen auf leicht verschmutzten Teppichen, Vorlegern und Hartböden. Von grobem Schmutz, wie z.B. Erdnüsse oder Reis. |
| Eco | Blau | | Zum Staubsaugen von Hochflor-Teppichen sowie empfindlichen Oberflächen und Böden wie Vinyl, Parkett oder Linoleum. |

# Die Verwendung als Handsauger

Bei der Verwendung der Fugendüse ist es empfehlenswert, den Staubsauger als Hangsauger zu verwenden. Entfernen Sie hierzu das Aluminiumrohr vom Sauger, indem Sie die Freigabetaste am oberen Ende des Rohres drücken und es gerade herausziehen. Schieben Sie dann den jeweiligen Aufsatz gerade in den Sauger, bis er fest einrastet.

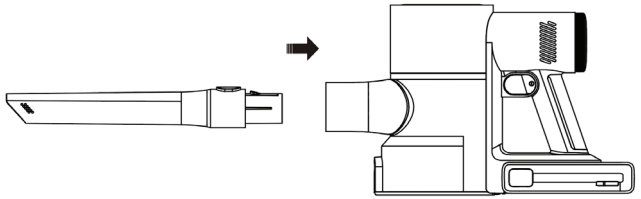

# Die Fußbodenbürste mit Standfunktion

In diesem Akkustaubsauger-Set ist eine motorisierte Fußbodenbürste enthalten, welche eine Standfunktion hat. Wenn Sie diese nutzen, dann steht der Staubsauger eigenständig und muss nicht an eine Wand gelehnt oder in eine Aufhängung eingehängt werden. Kippen Sie einfach das Saugrohr nach vorn, bis der Vorsatz in die Aussparung auf der Bürste einrastet.

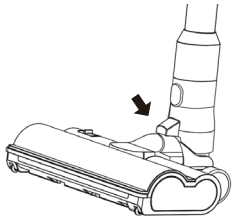

# Das Aufladen des Akkus

Wenn nur noch die linke LED der Akkuanzeige leuchtet (1) bedeutet dies, dass das Gerät nur noch wenig Strom hat und der Akku aufgeladen werden muss. Sie laden diesen wie folgt:

1. Stellen Sie das Gerät so ab, dass es nicht umfallen kann.
2. Verbinden Sie das Ladekabel des Ladegeräts mit der Ladebuchse an der rechten Seite des Akkus (2). Die LED der Ladeanzeige blinkt blau und zeigt damit an, dass der Akku geladen wird.

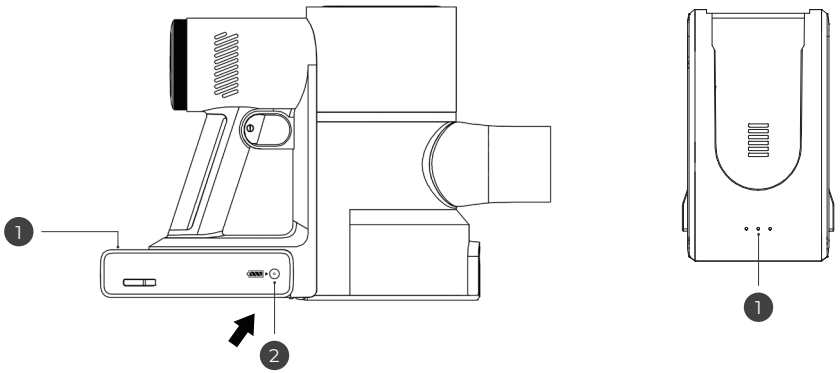


3. Die drei LED Leuchten zeigen den Fortschritt des Ladevorgangs an. Eine durchgehend blau leuchtende LED zeigt an, dass der Akku bereits über die entsprechende Schwelle geladen ist. Leuchten alle drei LEDs durchgehend, dann ist der Ladevorgang abgeschlossen und der Akku voll geladen. Das Aufladen eines vollständig entladenen Akkus kann zwischen 3 und 4 Stunden dauern.
4. Entfernen Sie das Ladekabel aus der Ladebuchse.

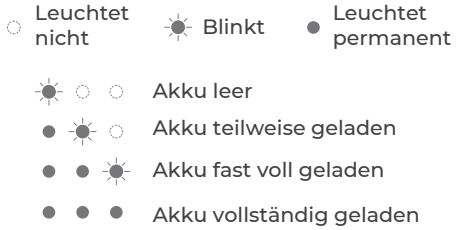


**Hinweis**
Sie können den Akku auch separat vom Motorgehäuse aufladen. Lösen Sie den Akku hierzu zuerst vom Motorgehäuse, indem Sie die Akku-Freigabetaste drücken. Diese befindet sich auf der gegenüberliegenden Seite der Ladebuchse.



# Den Akku austauschen

Sollten Sie mehr als einen Akku für Ihren KLAMER Staubsauger besitzen, so können Sie die Akkus wie folgt austauschen:

1. Drücken Sie die Akku-Freigabetaste, um die Akkuverriegelung zu lösen. Sie befindet sich an der linken Seite des Akkus (1).
2. Entfernen Sie den Akku, indem Sie ihn gerade nach hinten abnehmen.
3. Schieben Sie den neuen Akku entsprechend gerade in den Sauger. Achten Sie darauf, dass die Akkuverriegelung korrekt greift und Sie ein hörbares “Klick” wahrnehmen. Prüfen Sie durch leichtes Ziehen, ob der Akku fest sitzt.

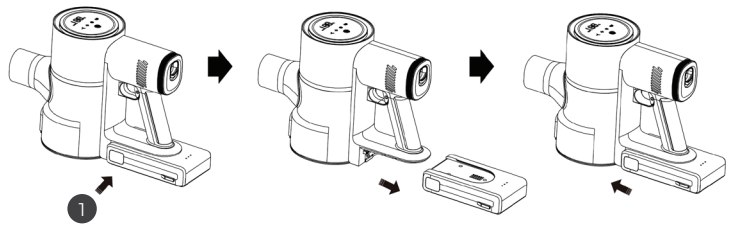


# Den Staubbehälter entleeren

Leeren Sie den durchsichtigen Behälter, sobald der Schmutz an einer Stelle die MAX-Markierung erreicht hat. Er darf nicht überfüllt werden. Achten Sie darauf, nicht versehentlich die An / Aus Taste zu drücken, während der Staubbehälter geöffnet ist.

Sie reinigen den Staubbehälter des Akkustaubsaugers, indem Sie die rote Taste mit der Aufschrift “PUSH” an der vorderen Unterseite des Motorgehäuses drücken, um die Bodenklappe zu öffnen.

**Wichtig:** Hierbei tritt direkt Schmutz auf. Es empfiehlt sich daher, das Motorgehäuse über einem Mülleimer zu entleeren.

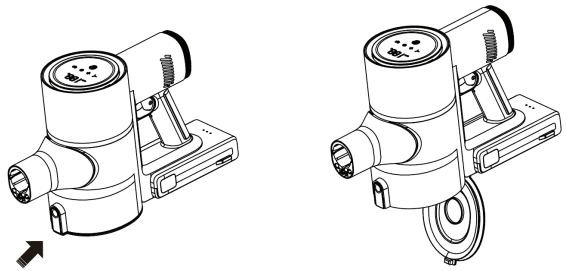

**Wichtig**
Im unteren Auslass des Zyklonfilters, welcher bei geöffneter Klappe erreichbar ist, können sich beim Saugen schnell feine Fusseln sammeln. Diese sollten regelmäßig entfernt werden; hierzu kann das Reinizungswerkzeug genutzt werden.

# Die Filter vollständig reinigen

Neben dem Entleeren des Staubbehälters wie auf der vorherigen Seite beschrieben ist es wichtig, den Zyklonfilter mit Metallsieb und den HEPA-Filter in regelmäßigen Abständen zu reinigen. Geschiet des nicht, so blockieren die Verunreinigungen mit der Zeit die Luftzirkulation und die Leistung des Saugers lässt nach. Im schlechtesten Fall blockiert der Sauger gänzlich.

## Ausbau des Zyklonfilters

Entfernen Sie zuerst etwaige verbundene Saugaufsätze. Legen Sie das Gerät dann schräg ab, bevor Sie die Staubbehälter-Freigabetaste (1) vom Motorgehäuse weg in Richtung des Akkus drücken, um die Verriegelung zu lösen und das Motorgehäuse abnehmen zu können (2).

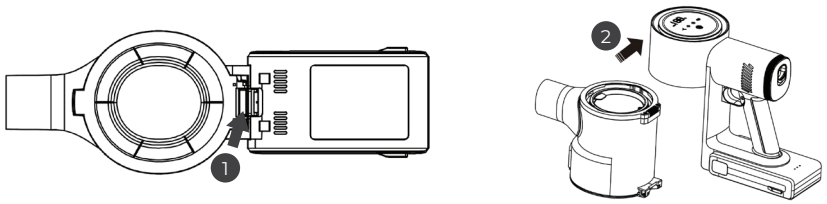


Entnehmen Sie nun zuerst den oben aufliegenden Mikrofilter (3), indem Sie ihn an der Gummilasche anfassen und nach oben ziehen. Klappen Sie dann den Henkel des Zyklonfilters nach oben und drehen Sie diesen leicht gegen den Uhrzeigersinn (4). Der Filter löst sich und lässt sich nach oben herausnehmen.

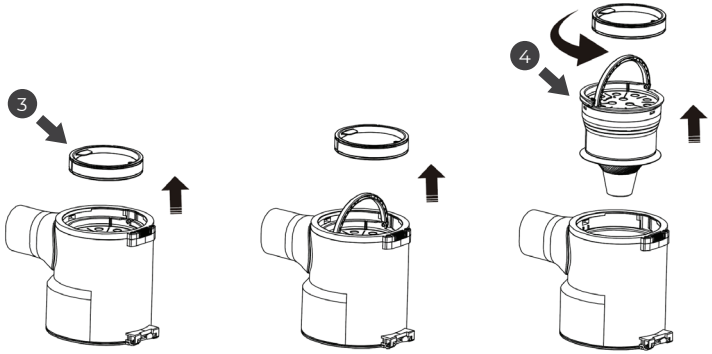




## Ausbau des HEPA-Filters

Drücken Sie die HEPA-Filter Freigabetaste am hinteren Ende des Motorelementes (1) nach unten, bis die Verriegelung gelöst ist. Entnehmen Sie dann den HEPA-Filter, indem Sie ihn vorsichtig nach hinten aus dem Gehäuse ziehen. Drehen Sie den Filter nun leicht gegen den Uhrzeigersinn (vom offenen Ende aus betrachtet), um ihn von der Verschlussklappe zu lösen.

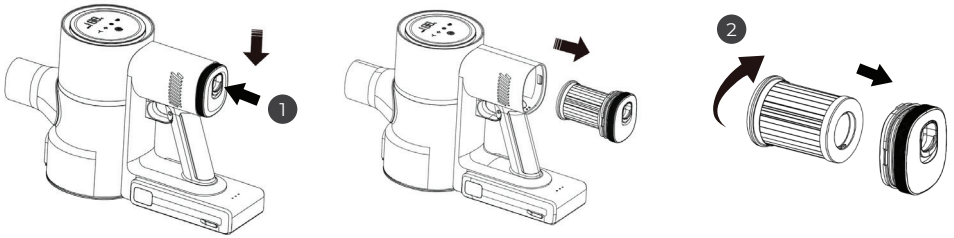


Zyklonfilter, Mikrofilter und HEPA-Filter können optional in klarem Wasser ohne Spül- oder Reinigungsmittel gereinigt werden. Lassen Sie diese danach für etwa 24 Stunden trocknen, bevor Sie sie wieder in den Staubsauger einbauen.

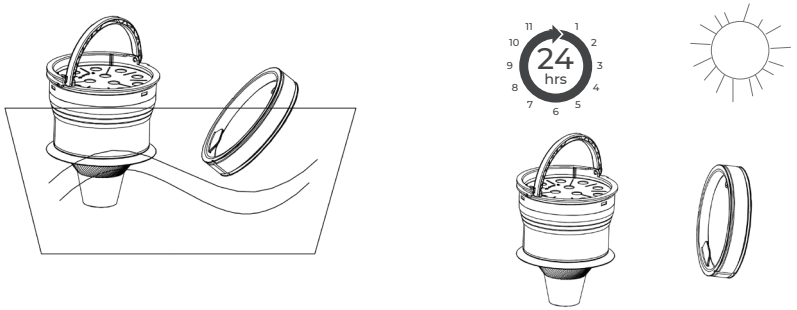


Der Zusammenbau nach der Reinigung erfolgt in umgekehrter Reihenfolge. Verbinden Sie den HEPA-Filter mit der Verschlussklappe, indem Sie ihn im Uhrzeigersinn (vom offenen Ende aus betrachtet) auf die Kappe drehen, bis er merklich einrastet. Schieben Sie beides dann vorsichtig in das Motorgehäuse, bis die Taste mit einem hörbaren Klicken einrastet und der Filter sicher sitzt.

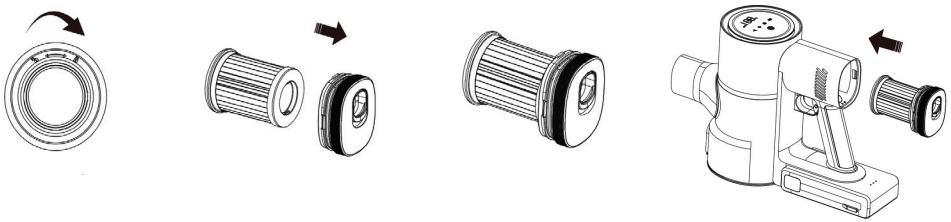

Auch der Zusammenbau des Zyklonfilters nach der Reinigung erfolgt in umgekehrter Reihenfolge.

1. Fassen Sie den Zyklonfilter am Henkel und lassen Sie ihn so in das Filtergehäuse ein, dass der Henkel in die seitliche Aussparung einsinkt (1). Drehen Sie ihn dann am Henkel leicht im Uhrzeigersinn, bis er einrastet und fest sitzt (2), und klappen Sie den Henkel anschließend herunter.
2. Legen Sie nun den Mikrofilter so oben auf den Zyklonfilter, dass die Gummilasche in Richtung Saugrohr zeigt (3).
3. Verbinden Sie dann das Filtergehäuse mit dem Motorgehäuse, indem Sie es leicht schräg so von unten heranschieben, dass zuerst die Kontakte an der Oberseite des Filtergehäuses auf den Kontakten des Motorelements liegen. Schieben Sie dann die Unterseite des Filtergehäuses in Richtung Akku, bis die Freigabetaste einrastet. Hiermit ist der Zusammenbau abgeschlossen.

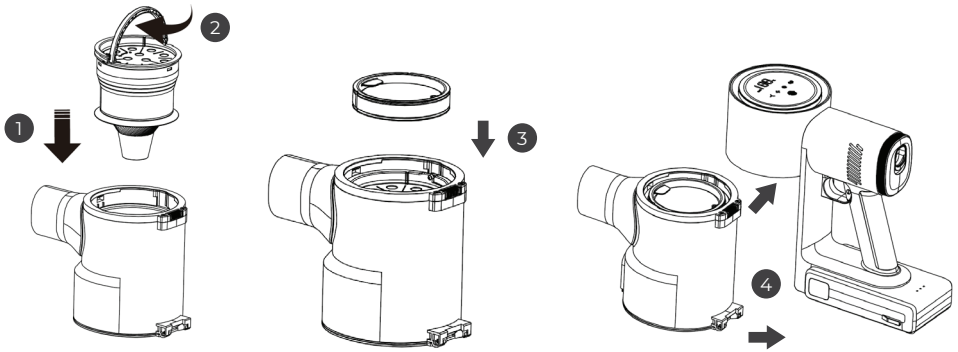


**Weitere Tipps und Hinweise zur Reinigung des Staubsaugers**

Um Ihnen die Reinigung zu erleichtern haben wir eine Videoanleitung zur oben beschrieben Reinigung des Staubbehälters, sowie weitere Tipps und Tricks rund um die Wartung und Säuberung der Zubehörteile erstellt. Sie finden diese auf der unten stehenden Webseite oder ganz einfach durch Scannen des QR-Codes.

**akkusauger.klamer-home.com**



# Die Reinigung der Motorbürste

**Reinigung der Fußbodenbürste**

Sollte sich verfänglicher Schmutz wie z. B. Haare um die Rolle gewickelt haben, dann schneiden Sie diese durch. Beseitigen Sie den abgeschnittenen Abfall dann mit der Harke des Reinigungswerkzeugs. Danach können Sie mithilfe der Bürste des Reinigungswerkzeugs Staub oder andere kleinere Partikel von der Bürste entfernen.

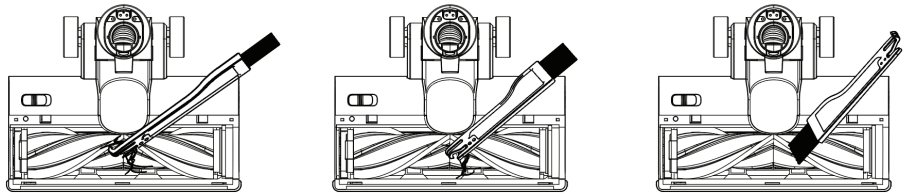

**Entnehmen der Fußbodenbürsten-Rolle**

Es kann für die Reinigung einfacher sein, die Rolle vollständig aus dem Gehäuse zu entnehmen. Hierfür öffnen Sie, wie in der Zeichnung unten zu sehen, die sich seitlich befindliche Rollenabdeckung, indem Sie die Verriegelung auf der linken oberen Seite der Abdeckung nach links schieben (1). Heben Sie anschließend die Rolle an der Kunststoffummantelung (2) auf der linken Seite nach oben und ziehen Sie sie nach links oben vom Vorsatz auf der rechten Seite des Gehäuses ab (3).

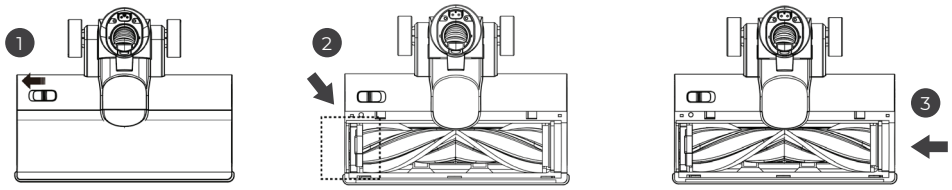


**Einbau der Fußbodenbürste-Rolle**

Nach der Reinigung der Rolle gehen Sie in umgekehrter Reihenfolge vor, um die Rolle wieder einzusetzen. Stecken Sie die Rolle auf den Vorsatz auf der rechten Seite des Gehäuses (4), richten Sie die Kunststoffummantelung auf der linken Seite nach oben hin aus (5) und drücken Sie die Rolle mit leichtem Krafteinsatz in das Gehäuse. Setzen Sie dann die Abdeckung auf das Gehäuse und drücken Sie diese herunter, bis sie fest einrastet (6).

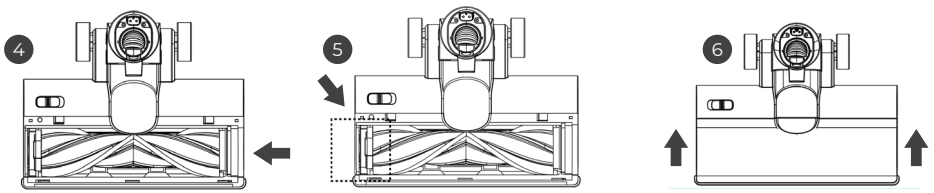

# Tipps zum sorgenfreien Staubsaugen

**Saubere Bürsten**

Stellen Sie vor dem Saugen sicher, dass die Rollen der Bürste bzw. das verbundene Zubehörteil sauber und frei von Fremdkörpern wie z.B. Haaren ist, die Schäden verursachen oder die Saugleistung stark beeinträchtigen könnten.

**Besondere Fußbodenbeläge**

Generell ist dieser Staubsauger für alle Fußbodenbeläge geeignet. Sicherheitshalber sollten Sie bei speziellen, besonderen oder sensiblen Belägen die Pflegehinweise des jeweiligen Herstellers beachten, sofern diese existieren.

**Teppichböden**

Die Fußbodenbürste kann bei bestimmten Teppichen und Hartböden Schäden verursachen, wenn diese nicht kompatibel sind. Bestimmte Teppichböden können fusseln, wenn sie mit einer rotierenden Bürste gereinigt werden. Sollte dies bei Ihnen auftreten, dann empfehlen wir, den Teppich mit einer nicht-rotierenden Bürste zu reinigen und mit dem Hersteller des Teppichs Rücksprache bezüglich der optimalen Reinigung zu halten.

# Verringerte Saugleistung

**Niedrige Saugleistung**

Wenn die Bodenbürste, das Aluminiumrohr oder der Einlass des Staubbehälters blockiert sind oder der Filter voll ist (siehe Reinigung des Filters), verringert dies die Saugleistung. Bei starker Blockierung wird der Schutzmechanismus ausgelöst, und die Anzeige für vollen Staub auf dem Display leuchtet auf. Der Sauger stellt das Saugen ein.

Nehmen Sie das Aluminiumrohr von Motorbürste und Motorelement ab und entfernen Sie Staub und andere Verschmutzungen, die sich angesammelt haben können.

Um die Motorbürsten-Rolle zu reinigen entnehmen Sie diese aus der Motorbürste, indem Sie die Schutzabdeckung öffnen, die Rolle links an der Kunststoff-ummantelung herausnehmen und nach der Reinigung wieder rechts in den Vorsatz einlegen, bevor Sie die Abdeckung wieder verschließen (siehe S. 12).

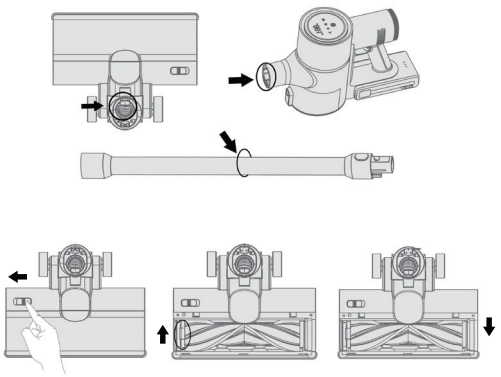



# Problembehebung

| Problem | Mögliche Ursache | Lösung |
|---|---|---|
| Der Staubsauger saugt nicht. | Der Akku ist leer. | Laden Sie zuerst den Akku voll auf. |
| | Die Bürste bzw. der verwendete Aufsatz ist blockiert. | Entfernen Sie blockierenden Schmutz, bevor Sie weitersaugen (siehe S. 12). |
| Die Saugleistung ist zu gering. | Der Staubbehälter ist voll oder die Filter sind verstopft. | Entleeren Sie den Staubbehälter und reinigen Sie die Filter. |
| | Die Bürste bzw. der verwendete Aufsatz ist blockiert. | Entfernen Sie blockierenden Schmutz, bevor Sie weitersaugen (siehe S. 12). |
| Der Motor gibt seltsame Geräusche von sich (Hinweis: Der Maximal-Modus ist generell lauter) | Die Bürste / der Aufsatz ist blockiert, oder der Filter ist voll bzw. verstopft. | Entfernen Sie blockierenden Schmutz, bevor Sie weitersaugen (siehe S. 12). |
| Nach mehrstündigem Auf-laden zeigen die LEDs einen leeren Akku an. | Der Akku ist beschädigt oder es wurde nicht das Original-Netzteil verwendet. | Kontaktieren Sie das KLAMER Customer Support Team. |
| Die Lade-LEDs leuchten nicht bzw. blinken nicht, obwohl das Ladekabel mit der Ladebuchse verbunden ist. | Das Ladekabel ist nicht korrekt verbunden. | Achten Sie darauf, das Kabel korrekt / tief genug einzustecken. |
| | Der Akku ist beschädigt. | Kontaktieren Sie das KLAMER Customer Support Team. |
| Der Akku lädt ungewöhn-lich langsam. | Die Temperatur des Akkus ist zu hoch oder zu niedrig. | Unterbrechen Sie den Ladevorgang und warten Sie, bis der Akku wieder Zimmertemperatur hat. |
| Obwohl der Akku geladen ist, wechselt das Gerät nach dem Einschalten direkt auf rot blinkendes LED Licht. | Bürste, Rohr, Filter, Filtergehäuse, HEPA-Filter oder Einlässe sind verstopft und der Sauger somit blockiert. | Reinigen Sie Bürste, Rohr, Filter, Filtergehäuse, HEPA-Filter oder Einlässe gründlich und versuchen Sie es erneut. Fast immer ist eines hiervon blockiert. Wenden Sie sich ansonsten an den Kundenservice. |

**Hinweis**
Bitte wenden Sie sich bei Fragen oder Unklarheiten an das KLAMER Kunden-Support Team unter hello@klamer-home.com. Wir helfen Ihnen gerne!

## Garantie

Der Hersteller gewährt eine Garantie gemäß der Gesetzgebung des Wohnsitzlandes des Kunden mit einer Mindestdauer von 12 Monaten, beginnend mit dem Datum, an dem das Gerät an den Endverbraucher verkauft wird.

Die Garantie erstreckt sich nur auf Material- oder Verarbeitungsfehler, was in Fällen von Material- oder Verarbeitungsfehlern nicht gilt:

- Normale Abnutzung und Verschleiß
- Unsachgemäßer Gebrauch, z.B. Überlastung des Gerätes, Verwendung von nicht zugelassenem Zubehör
- Gewaltanwendung, Schäden durch äußere Einflüsse
- Schäden durch Nichtbeachtung des Benutzerhandbuchs, z.B. Anschluss an ein ungeeignetes Stromnetz oder Nichtbeachtung der Installationsanleitung
- Teilweise oder vollständig demontierte Geräte

## Konformität

Dieses Produkt ist mit den geltenden CE-Richtlinien konform. Die vollständige Konformitätserklärung kann über das Kontaktformular auf unserer Webseite oder den KLAMER Kundendienst via den in diesem Handbuch genannten E-Mail Adressen angefordert werden.

## Hinweise zur Entsorgung

Befindet sich die unten stehende Abbildung (durchgestrichene Mülltonne auf Rädern) auf dem Produkt, gilt die Europäische Richtlinie 2002/96/EG. Diese Produkte dürfen nicht mit dem normalen Hausmüll entsorgt werden. Informieren Sie sich über die örtlichen Regelungen zur getrennten Sammlung elektrischer und elektronischer Gerätschaften. Richten Sie sich nach den örtlichen Regelungen und entsorgen Sie Altgeräte nicht über den Hausmüll. Durch die regelkonforme Entsorgung der Altgeräte werden Umwelt und die Gesundheit ihrer Mitmenschen vor möglichen negativen Konsequenzen geschützt. Materialrecycling hilft, den Verbrauch von Rohstoffen zu verringern.



# CORDLESS VACUUM CLEANER
## INSTRUCTIONS MANUAL

Read these instructions carefully before using the device and keep them safe.

**KLAMER**
Cordless vacuum cleaner 500

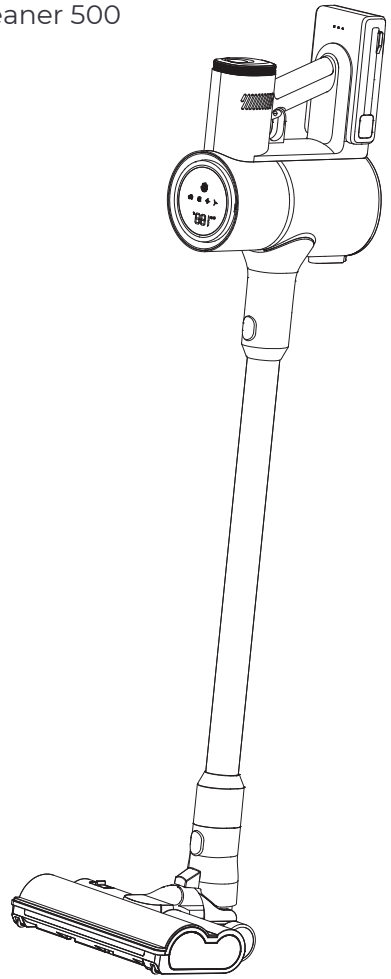

Find help and advice at
**akkusauger.klamer-home.com**
or scan the QR code

KLAMER

# Technical data

| | |
|---|---|
| Model | KLAMER Cordless Vacuum Cleaner 500 |
| Voltage | 220-240 V / 50-60 Hz |
| Power | 500 W |
| Article No. | 91506 |

**Note**
Please contact the KLAMER Customer Support Team at hello@klamer-home.com for any questions or clarifications. We are happy to help!

# About this device

Thank you for purchasing the KLAMER cordless vacuum cleaner. Please read this manual carefully BEFORE using the vacuum cleaner. Using this vacuum cleaner offers many benefits:

- With various suction strengths and attachments, you can remove dust and light dirt, as well as grime and pet hair.
- The cordless vacuum cleaner can quickly be converted into a handy handheld vacuum to easily clean smaller corners.
- The bagless dust container system with filter allows for quick and easy cleaning and user-friendly handling.

# Important Safety Precautions

**Warning**

1. This device is not intended for use by persons (including children under the age of 8) with reduced physical, sensory, or mental capabilities, or lack of experience and knowledge, unless they are supervised.
2. If a device is used by children or near children, close supervision is required. Children should be supervised to ensure that they do not play with the device.
3. Store the device in a dry place indoors.
4. Use the appropriate accessories included in the packaging. Other, non-fitting accessories may lead to injuries. Please use the battery and charger included in the delivery.
5. Pay special attention to operational safety when cleaning stairs.
6. Keep the device away from hot surfaces.
7. Keep the air intake clear and keep lint, cloths, and other items that can easily block the device away.



8. Do not modify the charger in any way.
9. Ensure that the input voltage matches the voltage specified on the charger.
10. The charger and battery are matched to each other. Do not use products from other manufacturers.
11. Check the charger's power cord for signs of damage and aging before use.
12. Use the charger's power cord correctly. Using a damaged or packaged charger increases the risk of fire or short circuit. Do not lift the charger by the charging cable.
13. Do not pull out the charger plug by pulling on the charging cable. Please hold the charger by hand when plugging it in.
14. Keep the charging cable away from hot surfaces or sharp objects.
15. The charging cable cannot be replaced by yourself. If the charging cable is damaged, contact KLAMER customer service.
16. Do not touch the charger or the entire device with wet hands. Do not store the device outdoors and do not charge the device outdoors.
17. When cleaning and maintaining the machine, make sure that the charger is unplugged from the charging socket.

# Battery Information

1. A lithium battery is used in this product. Please do not burn it or expose it to high temperatures.
2. Please use the original battery. Replacing it with the wrong type of battery can lead to safety risks.
3. The battery must not be disassembled, subjected to impact, squeezed, or thrown into fire. Do not continue to use it if it is significantly bulged.
4. Please do not disassemble the battery or cause impacts to avoid the leakage of fluid.
5. Do not short-circuit the battery's metal contacts, as this poses a risk of short circuit (avoid injuries, e.g., burns due to battery overheating)
6. Please dispose of the battery according to local regulations.
7. The performance of the battery decreases over time. For replacement batteries, please contact the KLAMER Home Team.

**To avoid burns, fires, electric shocks, or other injuries, please observe the regulations mentioned above.**

# Product Diagram and Accessories

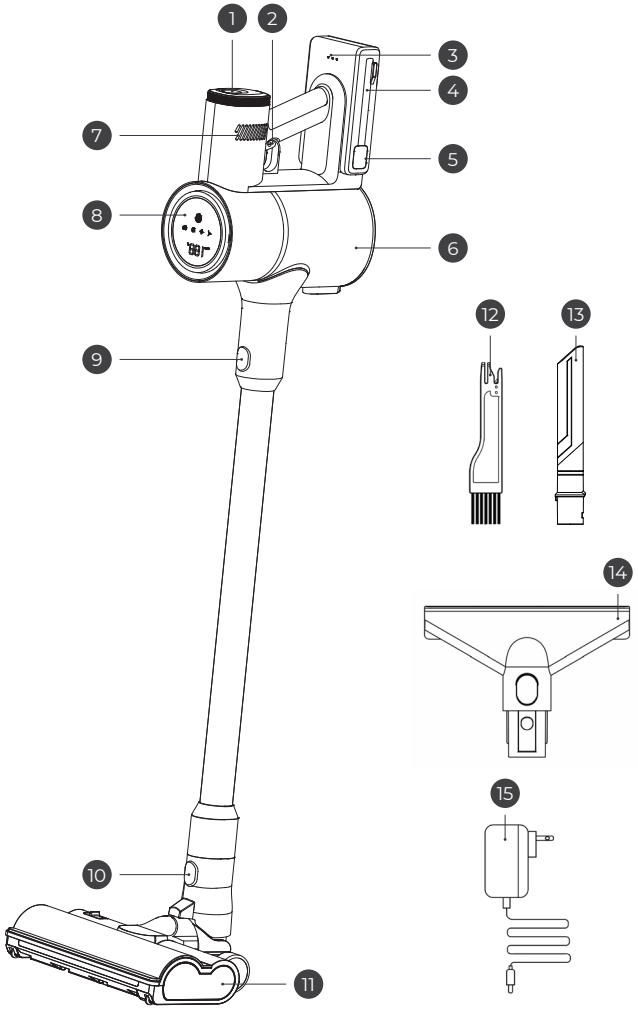


1. HEPA Filter Release Button
2. On/Off Button
3. Battery Charging Indicator
4. Battery
5. Battery Release Button
6. Dust Container
7. Motor Air Outlet
8. Display
9. Suction Tube Release Button
10. Brush Release Button
11. Motor Brush
12. Cleaning Tool
13. Crevice Nozzle
14. Triangular Suction Attachment
15. Charger



# Display diagram

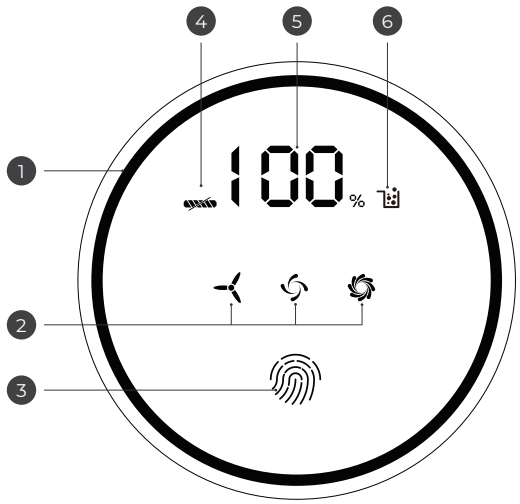


1. LED Color Ring
2. Fan Mode Indicator
3. Fan Mode Button
4. Brush Blocked Indicator
5. Battery Level Indicator
6. Filter Container Full Indicator

# The First Steps as a Video Guide

To ensure a successful start with your new cordless vacuum cleaner, we have created a video guide that clearly illustrates the first steps and how to use it.

If you have no experience with cordless vacuum cleaners like this, we highly recommend watching this guide. You can find it on the website listed below or, even more simply, by scanning the QR code.

**akkusauger.klamer-home.com**

# General Notes on the Scope of Application

This vacuum cleaner is a dry vacuum cleaner; it is not waterproof. Use it only on dry surfaces. Please ensure that no water or moist dust is vacuumed. This vacuum cleaner cannot pick up burning or smoking dust or ashes.

Please do not use it on concrete pavement, asphalt, and other rough surfaces to avoid damaging the brushes.

**Note**
If the vacuum cleaner becomes blocked due to the suction of coarse dirt (or if the airflow-blocked indicator lights up on the display), then clean the vacuum cleaner and the attachments as described in the cleaning section.

# Vacuuming with the Floor Brush

**Assembly of the Floor Brush**

1. Align the interface of the floor brush as visible in the illustration with the interface of the aluminum tube and then gently press it in. When a "click" is heard, the installation is complete (for disassembly, simply hold down the locking button and pull the tube upwards and away at the same time).
2. Align the aluminum tube connection as shown in the illustration with the interface of the main body and then gently press it in. When a "click" is heard, the installation is complete (for disassembly, again simply hold down the locking button and pull the tube downwards and away).
3. Press the On/Off button to turn on the cordless vacuum cleaner.
4. The cordless vacuum cleaner operates in automatic mode, the symbol for medium suction power mode lights up, and the LED ring glows purple.

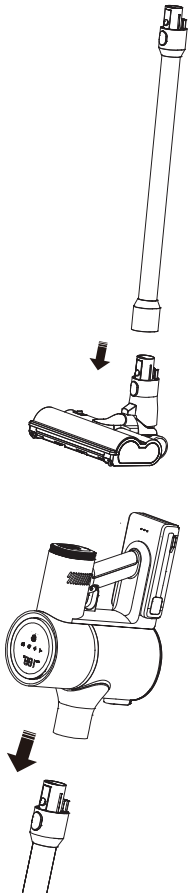



5. You can change the suction power using the fingerprint button. By pressing the button once, the vacuum cleaner switches to the maximum suction power mode; the symbol for high suction power lights up on the display and the LED ring turns red. Pressing the button again switches to the eco mode with low suction power, the symbol for eco mode lights up and the LED ring turns blue.

| Suction | Ring color | Symbol | Usage |
|---|---|---|---|
| Maximum | Red | | For vacuuming on solid floor coverings, hard floors, and doormats. |
| Auto | Purple | | For vacuuming on lightly soiled carpets, doormats, and hard floors, of coarse dirt, such as peanuts or rice. |
| Eco | Blue | | For vacuuming high-pile carpets as well as sensitive surfaces and floors like vinyl, parquet, or linoleum. |

# Using as a Handheld Vacuum Cleaner

When using the crevice tool attachment, it is advisable to use the vacuum cleaner as a handheld device. To do this, remove the aluminum tube from the vacuum cleaner by pressing the release button at the top end of the tube and pulling it straight out. Then slide the respective attachment straight into the vacuum cleaner until it clicks into place firmly.

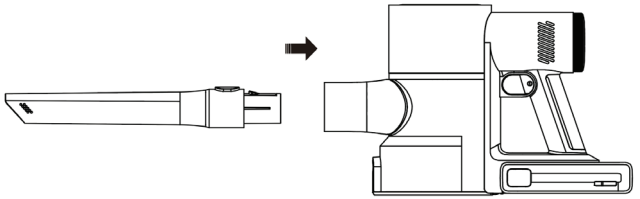

# The Floor Brush with Standing Function

This cordless vacuum cleaner set includes a motorized floor brush that has a standing function. When using this function, the vacuum cleaner stands on its own and does not need to be leaned against a wall or hung in a mount. Simply tilt the suction tube forward until the attachment clicks into the notch on the brush.

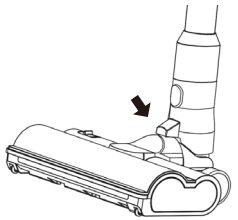

# Charging the Battery

If only the left LED of the battery indicator is lit (1), it means that the device is low on power and the battery needs to be charged. You charge it as follows:

1. Place the device in a manner that it cannot fall over.
2. Connect the charger's power cable to the charging port on the right side of the battery (2). The LED of the charging indicator will flash blue, indicating that the battery is charging.

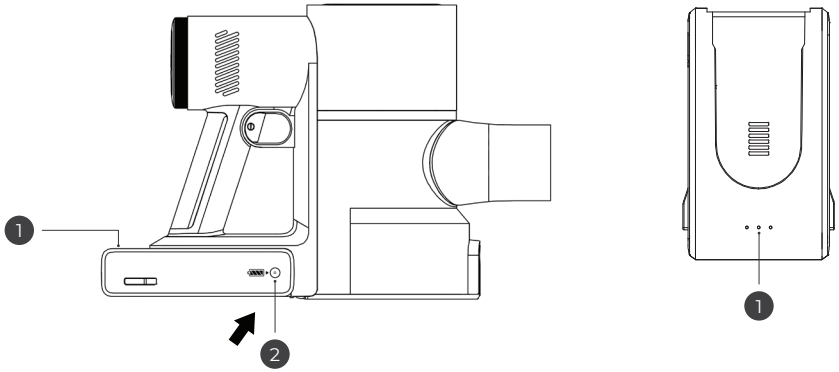


3. The three LED lights indicate the progress of the charging process. A continuously blue lit LED indicates that the battery has been charged past the respective threshold. If all three LEDs are continuously lit, then the charging process is complete and the battery is fully charged. Charging a completely depleted battery can take between 3 to 4 hours.
4. Remove the charging cable from the charging port.

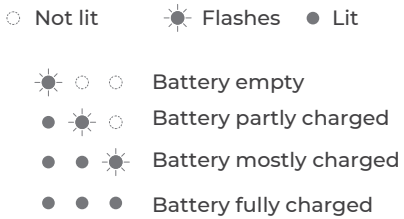


**Note**
You can also charge the battery separately from the motor housing. To do this, first detach the battery from the motor housing by pressing the battery release button. This is located on the opposite side of the charging port.



# Replacing the Battery

If you have more than one battery for your KLAMER vacuum cleaner, you can replace the batteries as follows:

1. Press the battery release button to unlock the battery. It is located on the left side of the battery (1).
2. Remove the battery by pulling it straight back.
3. Slide the new battery straight into the vacuum cleaner. Ensure that the battery lock engages correctly and you hear an audible "click". Check by pulling gently to make sure the battery is securely in place.

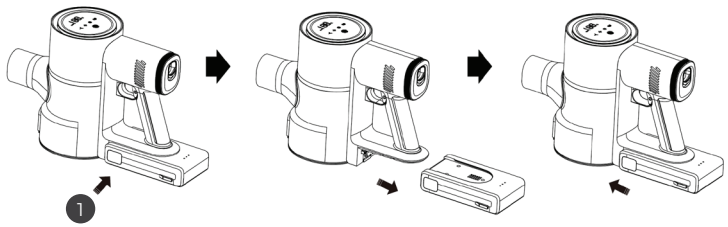


# Emptying the Dust Container

Empty the transparent container as soon as the dirt reaches the MAX marking at one point. It should not be overfilled. Be careful not to accidentally press the On/Off button while the dust container is open.

You clean the dust container of the cordless vacuum cleaner by pressing the red button labeled “PUSH” on the front bottom side of the motor housing to open the bottom flap.

Important: Dirt will directly exit the container. It is therefore advisable to hold the motor housing over a trash can when emptying it.

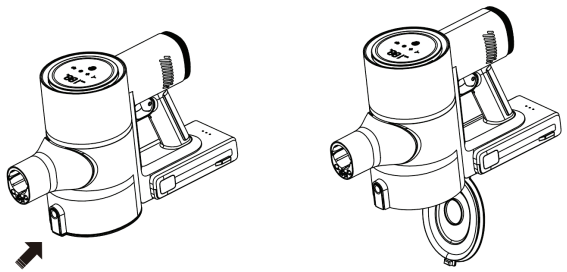

**Important**
In the lower outlet of the cyclone filter, which is accessible when the flap is open, fine lint can quickly accumulate during vacuuming. These should be removed regularly; the cleaning tool can be used for this purpose.

# Completely Cleaning the Filters

n addition to emptying the dust container as described on the previous page, it is important to clean the cyclone filter with a metal mesh and the HEPA filter at regular intervals. If not done, over time, the impurities will block the air circulation, and the performance of the vacuum cleaner will decrease. In the worst case, the vacuum cleaner could become completely blocked.

## Removing the Cyclone Filter

First, remove any connected suction attachments. Then, tilt the device slightly before pressing the dust container release button ( ) away fr n the motor housing towards the battery to unlock and remove the motor housing ( ).

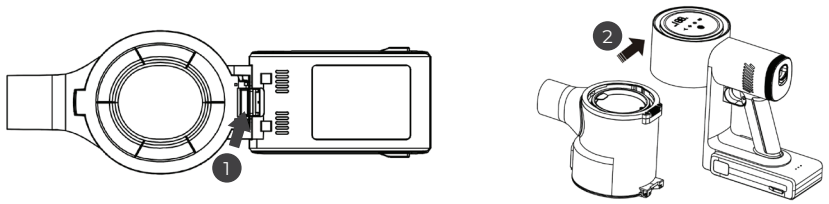

Now, first remove the microfilter lying on top ( ) by grabbing it by the rubber tab and pulling it upwards. Then flip the handle of the cyclone filter upwards and turn it slightly counterclockwise ( ). The filter will detach and can be removed upwards.

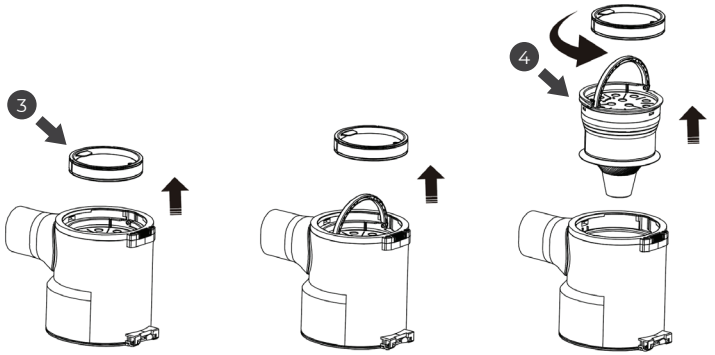

Now turn the filter ( ), located on the top of the device, counterclockwise until it is loosened and can be removed. Carefully lift it straight up.



## Removing the HEPA Filter

Press the HEPA filter release button at the rear end of the motor element ( ) downwards until the lock is released. Then remove the HEPA filter by gently pulling it backwards out of the housing. Now slightly turn the filter counterclockwise (viewed from the open end) to detach it from the closure flap.

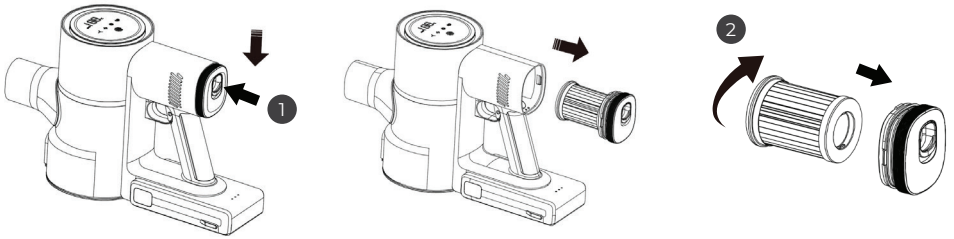

The cyclone filter, microfilter, and HEPA filter can be cleaned in clear water without any detergent or cleaning agents. Allow them to dry for about 24 hours before reinstalling them in the vacuum cleaner.

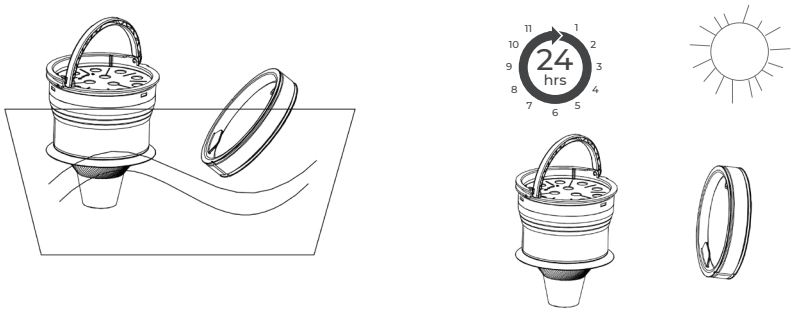


Reassembly after cleaning is done in the reverse order. Connect the HEPA filter to the closure flap by turning it clockwise (viewed from the open end) onto the cap until it noticeably clicks into place. Then gently slide both back into the motor housing until the button clicks audibly and the filter is securely in place.

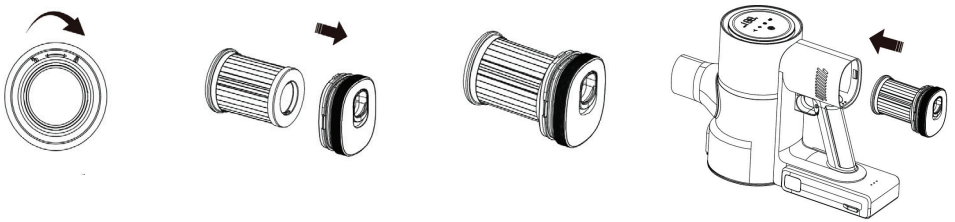

Reassembly of the cyclone filter after cleaning is also done in reverse order.

1. Hold the cyclone filter by the handle and let it drop into the filter housing so that the handle sinks into the side notch (1). Then turn it slightly clockwise by the handle until it clicks into place and is securely seated (2), and then fold the handle down.
2. Now place the microfilter on top of the cyclone filter so that the rubber tab points towards the suction tube (3).
3. Then connect the filter housing to the motor housing by sliding it in at a slight angle from the bottom, ensuring that the contacts on the top of the filter housing first lie on the contacts of the motor element. Then slide the bottom side of the filter housing towards the battery until the release button clicks into place. This completes the assembly.

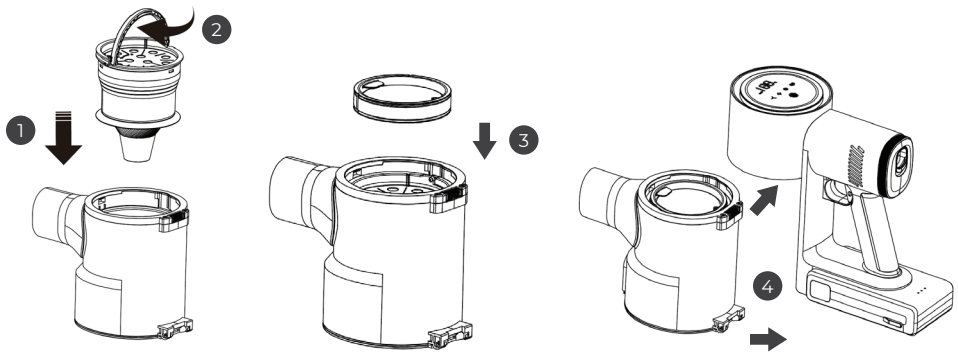


### Additional Tips and Advice for Cleaning the Vacuum Cleaner

To make cleaning easier for you, we have created a video guide for the cleaning of the dust container described above, as well as more tips and tricks concerning the maintenance and cleaning of accessories. You can find this on the website listed below or simply by scanning the QR code.

**akkusauger.klamer-home.com**



# Cleaning the Motor Brush

### Cleaning the Floor Brush

If entangled dirt such as hair has wrapped around the roller, cut it off. Then remove the cut waste with the rake of the cleaning tool. After that, you can use the brush of the cleaning tool to remove dust or other small particles from the brush.

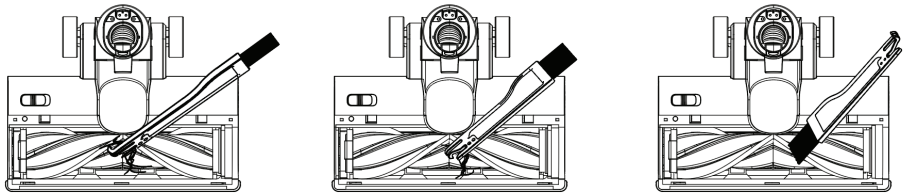

### Removing the Floor Brush Roller

After some time, it may be easier to completely remove the roller from the housing for cleaning. To do this, as seen in the illustration below, open the side roller cover by sliding the lock on the top left side of the cover to the left (1). Then lift the roller by the plastic casing (2) on the left side upwards and pull it out towards the upper left away from the attachment on the right side of the housing (3).

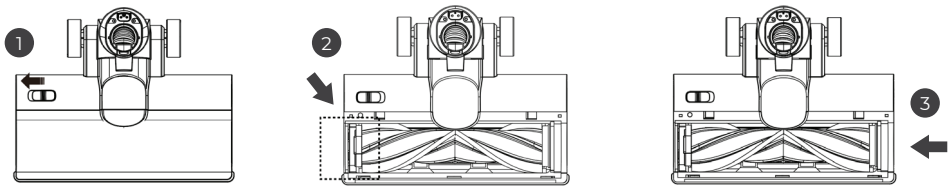


### Installing the Floor Brush Roller

After cleaning the roller, proceed in the reverse order to reinstall the roller. Fit the roller onto the attachment on the right side of the housing (4), align the plastic casing on the left side upwards (5), and press the roller into the housing with slight force. Then place the cover back onto the housing and press it down until it snaps firmly into place (6).

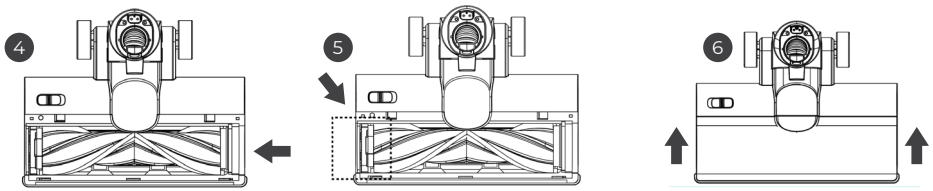

# Tips for Worry-Free Vacuuming

### Clean Brushes

Before vacuuming, make sure that the rollers of the brush or the connected accessory are clean and free from foreign bodies such as hairs, which could cause damage or significantly impair the suction power.

### Special Floor Coverings

In general, this vacuum cleaner is suitable for all types of floor coverings. However, for special, particular, or sensitive coverings, you should observe the care instructions of the respective manufacturer, if available.

### Carpets

The floor brush and the mite brush can cause damage to certain carpets and hard floors if they are not compatible. Certain carpets may fuzz when cleaned with a rotating brush. If this occurs, we recommend cleaning the carpet with a non-rotating brush and consulting with the carpet's manufacturer regarding the optimal cleaning method.

# Low Suction Power

### Low Suction Power

If the floor brush, the aluminum tube, or the dust container inlet are blocked, this reduces the suction power. In case of severe blockage, the protection mechanism is triggered, and the full dust indicator light on the display will illuminate. The vacuum cleaner will stop vacuuming.

Remove the aluminum tube from the motor brush and motor element and clear away dust and other dirt that may have accumulated.

To clean the motor brush roll, remove it from the motor brush by opening the protective cover, taking the roll out from the left side of the plastic casing, and after cleaning, placing it back on the right side into the attachment before closing the cover again.

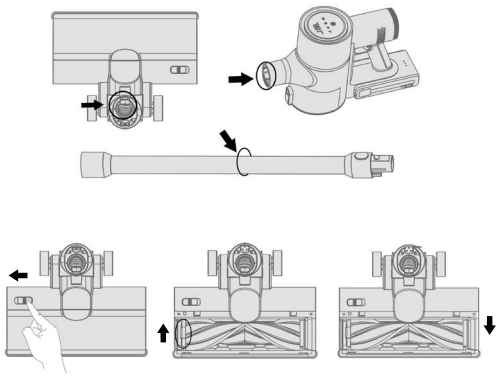



# Problem solving

| Problem | Possible Cause | Solution |
|---|---|---|
| The vacuum cleaner does not suck. | The battery is empty. | First, fully charge the battery. |
| | The brush or the used attachment is blocked. | Remove the obstructing dirt before continuing to vacuum. |
| The suction power is too low. | The dust container is full or the filters are clogged. | Empty the dust container and clean the filters. |
| | The brush or the used attachment is blocked. | Remove the obstructing dirt before continuing to vacuum. |
| The motor makes strange noises. | The brush or the used attachment is blocked. | Remove the obstructing dirt before continuing to vacuum. |
| After several hours of charging, the LEDs indicate an empty battery. | The battery is damaged. | Contact the KLAMER Customer Support Team. |
| The charging LEDs do not light up or flash, even though the charging cable is connected to the charging port. | The charging cable is not correctly connected. | Make sure to plug in the cable correctly / deeply enough. |
| | The battery is damaged. | Contact the KLAMER Customer Support Team. |
| The battery charges unusually slowly. | The battery's temperature is too high or too low. | Interrupt the charging process and wait until the battery returns to room temperature. |
| Although the battery is charged, the device switches directly to red blinking LED light after turning on. | The brush, tube, filter, filter housing, HEPA filter, or inlets are clogged and thus blocking the vacuum cleaner. | Clean the brush, tube, filter, filter housing, HEPA filter, or inlets thoroughly and try again. Almost always, one of these is blocked. Otherwise, contact customer service. |

**Note**
Please contact the KLAMER Customer Support Team at hello@klamer-home.com for any questions or clarifications. We are happy to help!

## Warranty

The manufacturer provides a warranty in accordance with the legislation of the customer's country of residence, with a minimum duration of 12 months, starting from the date the device is sold to the end consumer.

The warranty only covers material or manufacturing defects, which does not apply in cases of material or manufacturing errors:

- Normal wear and tear
- Improper use, e.g., overloading the device, using unapproved accessories
- Damage from force, damage from external influences
- Damage due to failure to follow the user manual, e.g., connecting to an unsuitable power supply or ignoring the installation instructions
- Partially or completely disassembled devices

## Conformity

This product complies with the applicable CE directives. The complete Declaration of Conformity can be requested via the contact form on our website or through the KLAMER customer service using the email addresses mentioned in this manual.

## Notes on disposal

If the product bears the symbol below (a crossed-out wheeled bin), it is subject to the European Directive 2002/96/EC. These products must not be disposed of with normal household waste. Please inform yourself about local regulations for the separate collection of electrical and electronic equipment. Comply with local regulations and do not dispose of old devices with household waste. Proper disposal of old devices protects the environment and the health of your fellow human beings from potential negative consequences. Recycling of materials helps reduce the consumption of raw materials.



# ASPIRATEUR BALAI À BATTERIE
## MANUEL D'UTILISATION

Lisez attentivement ce manuel avant d'utiliser l'appareil et conservez-le pour référence future.

**KLAMER**
Aspirateur balai à batterie 500

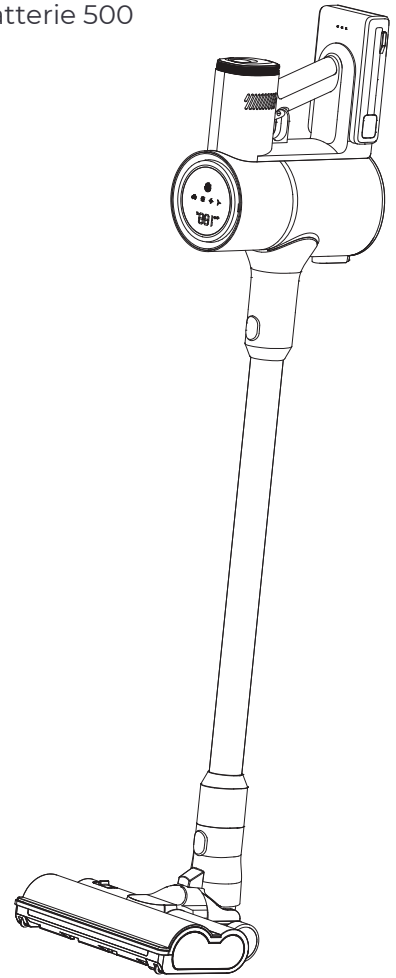

Aide et conseils sur
**akkusauger.klamer-home.com**
ou scannez le code QR

KLAMER

# Données techniques

| | |
|---|---|
| Modèle | KLAMER Aspirateur balai à batterie 500 |
| Tension du réseau | 220-240 V / 50-60 Hz |
| Puissance | 500 W |
| Numéro d'article | 91506 |

**Note**
Veuillez contacter l'équipe du support client KLAMER à hello@klamer-home.com pour toute question ou clarification. Nous sommes là pour vous aider !

# À propos de cet appareil

Merci d'avoir acheté l'aspirateur balai sans fil KLAMER. Veuillez lire attentivement ce manuel AVANT d'utiliser l'aspirateur. L'utilisation de cet aspirateur offre de nombreux avantages :

- Avec les différentes puissances d'aspiration et les accessoires fournis, vous pouvez éliminer la poussière et les légères salissures, mais aussi la saleté et les poils d'animaux.
- L'aspirateur sans fil peut être transformé en un tour de main en un aspirateur à main pratique pour nettoyer facilement les petits coins.
- Le système de conteneur à poussière sans sac avec filtre permet un nettoyage rapide et simple ainsi qu'une manipulation conviviale pour l'utilisateur.

# Précautions de sécurité importantes

**Attention**

1. Cet appareil n'est pas destiné à être utilisé par des personnes (y compris les enfants de moins de 8 ans) ayant des capacités physiques, sensorielles ou mentales réduites ou manquant d'expérience et de connaissances, à moins qu'elles ne soient surveillées.
2. Si l'appareil est utilisé par des enfants ou à proximité d'enfants, une surveillance attentive est nécessaire pour s'assurer qu'ils ne jouent pas avec l'appareil.
3. Stockez l'appareil dans un endroit sec à l'intérieur.
4. Utilisez les accessoires appropriés fournis dans l'emballage. D'autres accessoires inappropriés peuvent causer des blessures. Veuillez utiliser la batterie et le chargeur inclus dans la livraison.
5. Faites attention à la sécurité opérationnelle lors du nettoyage des escaliers.
6. Gardez l'appareil éloigné des surfaces chaudes.
7. Gardez l'entrée d'air libre et éloignez les peluches, les tissus et autres objets qui peuvent facilement bloquer l'appareil.



8. Ne modifiez pas le chargeur en aucune circonstance.
9. Assurez-vous que la tension d'entrée correspond à celle indiquée sur le chargeur.
10. Le chargeur et la batterie sont conçus pour fonctionner ensemble. N'utilisez pas de produits d'autres fabricants.
11. Vérifiez le câble d'alimentation du chargeur pour détecter tout signe de dommage ou vieillissement avant utilisation.
12. Utilisez le câble d'alimentation du chargeur correctement. L'utilisation d'un chargeur endommagé ou enveloppé augmente le risque d'incendie ou de court-circuit. Ne tirez pas sur le chargeur par le câble pour le débrancher.
13. Ne retirez pas la fiche du chargeur de la prise en tirant sur le câble. Tenez fermement le chargeur pour le brancher.
14. Gardez le câble du chargeur loin des surfaces chaudes ou des objets tranchants.
15. Le câble du chargeur ne doit pas être remplacé par l'utilisateur. Si le câble est endommagé, contactez le service clientèle de KLAMER.
16. Ne touchez pas le chargeur ou l'appareil avec les mains mouillées. Ne stockez pas l'appareil à l'extérieur et ne chargez pas l'appareil à l'extérieur.
17. Lors du nettoyage et de l'entretien de la machine, assurez-vous que le chargeur est débranché.

# Conseils concernant la batterie

1. Ce produit utilise une batterie au lithium. Ne la brûlez pas et ne l'exposez pas à des températures élevées.
2. Veuillez utiliser la batterie d'origine. Remplacer par un type de batterie incorrect peut présenter des risques pour la sécurité.
3. La batterie ne doit pas être démontée, jetée, comprimée, ou jetée au feu. En cas de gonflement, veuillez ne pas l'utiliser davantage.
4. Ne démontez pas la batterie et ne la heurtez pas pour éviter toute fuite de liquide.
5. Ne court-circuitez pas les contacts métalliques de la batterie, car cela pourrait entraîner un risque de court-circuit (pour éviter des blessures telles que des brûlures dues à la surchauffe de la batterie).
6. Veuillez manipuler la batterie conformément aux réglementations locales.
7. La performance de la batterie diminuera avec le temps. Pour des batteries de rechange, veuillez contacter l'équipe KLAMER Home.

**Pour éviter les brûlures, incendies, chocs électriques ou autres blessures, veuillez respecter les instructions mentionnées ci-dessus.**

# Schéma du produit et accessoires

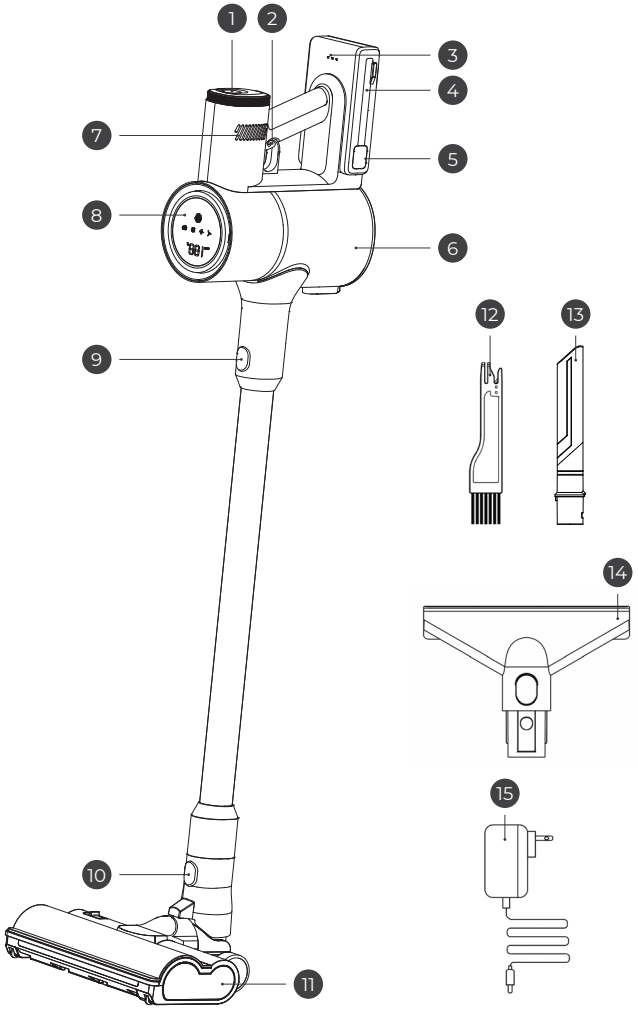


1. Bouton de libération du filtre HEPA
2. Bouton Marche/Arrêt
3. Indicateur de charge de la batterie
4. Batterie
5. Bouton de libération de la batterie
6. Conteneur à poussière
7. Sortie d'air du moteur
8. Affichage
9. Bouton de libération du tube d'aspiration
10. Bouton de libération de la brosse
11. Brosse motorisée
12. Outil de nettoyage
13. Suceur plat
14. Accessoire d'aspiration triangulaire
15. Chargeur



# Diagramme d'affichage

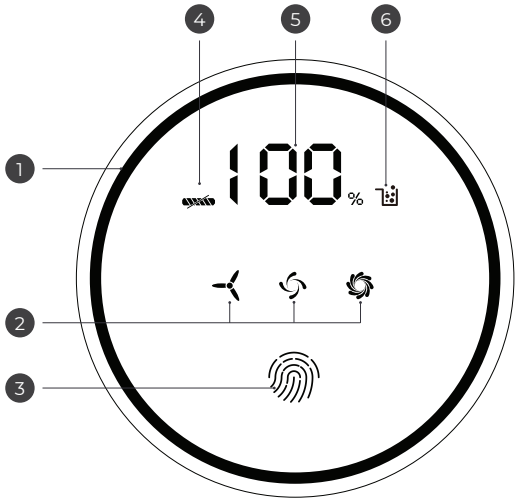


1. Anneau lumineux LED
2. Indicateur de mode ventilateur
3. Bouton de mode ventilateur
4. Indicateur de brosse bloquée
5. Indicateur de niveau de charge de la batterie
6. Indicateur de réservoir à filtre plein

# Les premiers pas en vidéo-tutoriel

Pour que le début avec votre nouvel aspirateur balai à batterie soit une réussite, nous avons créé un tutoriel vidéo qui illustre clairement les premières étapes et l'utilisation.

Si vous n'avez pas encore d'expérience avec des aspirateurs balais à batterie comme celui-ci, nous vous recommandons vivement de regarder ce tutoriel.

Vous pouvez trouver ce tutoriel sur le site web mentionné ci-dessous ou, encore plus simplement, en scannant le code QR.

**akkusauger.klamer-home.com**

# Consignes générales d'utilisation

Cet aspirateur est un aspirateur à poussière sèche, il n'est pas étanche. Utilisez-le uniquement sur des surfaces sèches. Veuillez vous assurer qu'aucune eau ou poussière humide n'est aspirée. Cet aspirateur ne peut pas absorber de cendres chaudes ou fumantes.

Veuillez ne pas l'utiliser sur des pavés en béton, de l'asphalte et d'autres surfaces rugueuses afin de ne pas endommager les brosses.

**Avis**
Si l'aspirateur est bloqué par l'aspiration de débris plus gros (ou si l'indicateur de blocage du flux d'air s'allume sur l'affichage), nettoyez l'aspirateur et les accessoires comme décrit dans la section nettoyage.

# Assemblage de la brosse de sol

**Assemblage de la brosse de sol**

1. Alignez l'interface de la brosse de sol comme illustré sur l'interface du tube en aluminium et appuyez dessus. Lorsque vous entendez un "clic", l'installation est terminée (pour le démontage, maintenez simplement enfoncé le bouton de déverrouillage et tirez simultanément le tube vers le haut pour le retirer).
2. Alignez la connexion du tube en aluminium comme montré sur l'interface du corps principal et appuyez doucement. Lorsque vous entendez un "clic", l'installation est terminée (pour le démontage, maintenez simplement enfoncé le bouton de déverrouillage et tirez simultanément le tube vers le bas pour le retirer).
3. Appuyez sur le bouton marche / arrêt pour allumer l'aspirateur sans fil.
4. L'aspirateur sans fil fonctionne à vitesse moyenne, le symbole pour le mode d'aspiration automatique est allumé et l'anneau LED brille en violet.

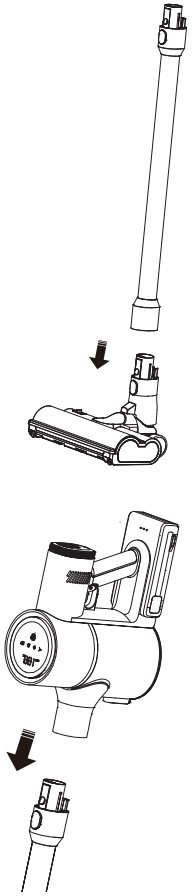



5. Pour changer la puissance d'aspiration, utilisez le bouton tactile. En appuyant une fois sur le bouton, l'aspirateur passe en mode puissance d'aspiration maximale; le symbole de forte puissance d'aspiration s'allume sur l'affichage et l'anneau LED devient rouge. En appuyant de nouveau sur le bouton, l'aspirateur passe en mode économique avec une faible puissance d'aspiration, le symbole du mode économique s'allume et l'anneau LED devient bleu.

| Puissance d'aspiration | Couleur de l'anneau | Symbole | Domaine d'utilisation |
|---|---|---|---|
| Maximale | Rouge | | Pour aspirer la poussière sur des revêtements de sol résistants, des sols durs et des tapis. |
| Automatique | Violet | | Pour aspirer la poussière sur des tapis légèrement sales, des tapis et des sols durs, de la saleté grossière, comme par exemple des cacahuètes ou du riz. |
| Économique | Bleu | | Pour aspirer la poussière des tapis à poil long ainsi que sur des surfaces et sols sensibles tels que le vinyle, le parquet ou le linoléum. |

# Utilisation comme aspirateur à main

Lorsque vous utilisez le suceur long, il est conseillé d'utiliser l'aspirateur en tant qu'aspirateur à main. Pour ce faire, retirez le tube en aluminium de l'aspirateur en appuyant sur le bouton de déverrouillage situé à l'extrémité supérieure du tube et en le tirant tout droit. Insérez ensuite l'accessoire souhaité directement dans l'aspirateur jusqu'à ce qu'il se verrouille fermement.

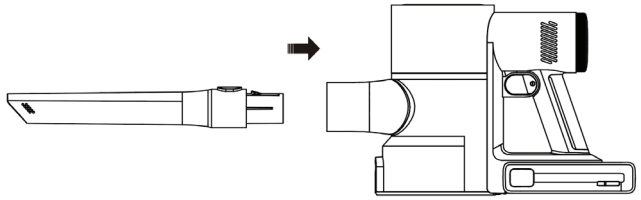

# La brosse de sol avec fonction de station debout

Ce kit d'aspirateur sans fil comprend une brosse motorisée pour sols dotée d'une fonction autoportante. Si vous utilisez cette fonction, l'aspirateur tient debout tout seul et n'a pas besoin d'être appuyé contre un mur ou accroché à un support. Inclinez simplement le tube d'aspiration vers l'avant jusqu'à ce que l'accessoire s'enclenche dans l'évidement sur la brosse.

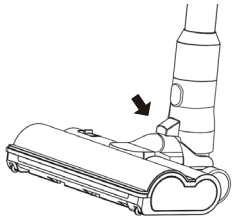

# Das Aufladen des Akkus

Si seule la LED gauche de l'indicateur de batterie s'allume (1), cela signifie que l'appareil a peu de batterie et qu'il doit être chargé. Vous le chargez comme suit :

1. Placez l'appareil de manière à ce qu'il ne puisse pas tomber.
2. Connectez le câble de chargement du chargeur à la prise de chargement sur le côté droit de la batterie (2). La LED de l'indicateur de chargement clignote en bleu et indique ainsi que la batterie est en train de se charger.

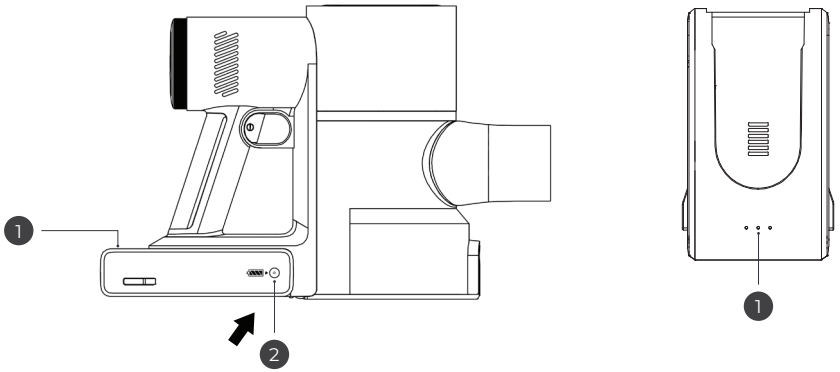


3. Les trois lumières LED indiquent la progression de la charge. Une LED qui reste allumée en bleu indique que la batterie est déjà chargée au-dessus du seuil correspondant. Si les trois LEDs sont allumées en continu, alors la charge est complète et la batterie est entièrement chargée. Charger une batterie complètement déchargée peut prendre entre 3 et 4 heures.
4. Retirez le câble de charge de la prise de charge.

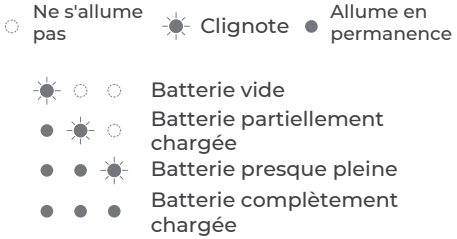


**Remarque**
Vous pouvez également charger la batterie séparément du bloc moteur. Pour ce faire, détachez d'abord la batterie du bloc moteur en appuyant sur le bouton de déverrouillage de la batterie, qui se trouve du côté opposé au port de charge.



# Remplacement de la batterie

Si vous avez plus d'une batterie pour votre aspirateur KLAMER, vous pouvez les remplacer comme suit :

1. Appuyez sur le bouton de déverrouillage de la batterie pour libérer le verrouillage de la batterie. Il se trouve sur le côté gauche de la batterie (1).
2. Retirez la batterie en la tirant tout droit vers l'arrière.
3. Insérez la nouvelle batterie directement dans l'aspirateur. Assurez-vous que le verrouillage de la batterie s'enclenche correctement et que vous entendez un "clic" audible. Vérifiez en tirant légèrement si la batterie est bien en place.

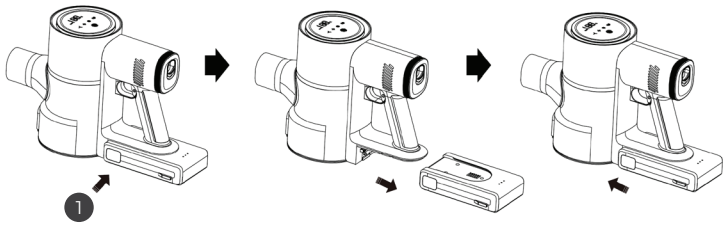


# Vider le collecteur de poussière

Videz le récipient transparent dès que la saleté atteint la marque MAX. Il ne doit pas être surchargé. Assurez-vous de ne pas appuyer accidentellement sur le bouton marche/arrêt pendant que le collecteur de poussière est ouvert.

Vous nettoyez le collecteur de poussière de l'aspirateur à batterie en appuyant sur le bouton rouge portant l'inscription "PUSH" sur la face inférieure avant du moteur pour ouvrir le clapet inférieur.

Important : Des déchets tombent directement. Il est donc conseillé de vider le moteur au-dessus d'une poubelle.

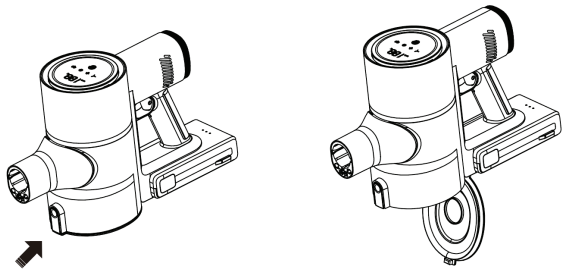

**Important**
Dans la sortie inférieure du filtre cyclonique, qui est accessible lorsque le clapet est ouvert, des peluches fines peuvent rapidement s'accumuler pendant l'aspiration. Elles doivent être régulièrement retirées ; pour cela, l'outil de nettoyage peut être utilisé.

# Nettoyage complet des filtres

En plus de vider le bac à poussière comme décrit à la page précédente, il est important de nettoyer régulièrement le filtre cyclonique avec tamis métallique et le filtre HEPA. Si cela n'est pas fait, les impuretés finiront par bloquer la circulation de l'air avec le temps et la performance de l'aspirateur diminuera. Dans le pire des cas, l'aspirateur peut se bloquer complètement.

## Démontage du filtre cyclonique

1. Retirez d'abord tout accessoire d'aspiration connecté. Ensuite, inclinez l'appareil et appuyez sur le bouton de libération du bac à poussière (1) en direction de la batterie pour déverrouiller et pouvoir retirer le corps du moteur (2).

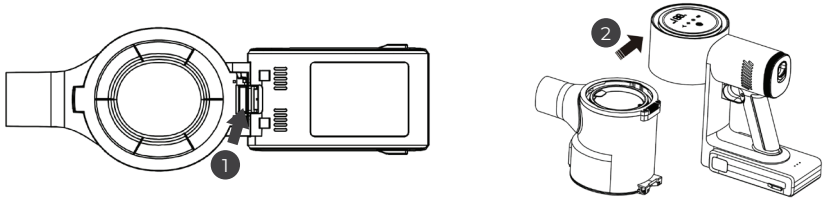


2. Retirez d'abord le microfiltre supérieur (3) en le saisissant par la languette en caoutchouc et en le tirant vers le haut. Ensuite, relevez la poignée du filtre cyclonique vers le haut et tournez-la légèrement dans le sens contraire des aiguilles d'une montre (4). Le filtre se détache et peut être retiré vers le haut.

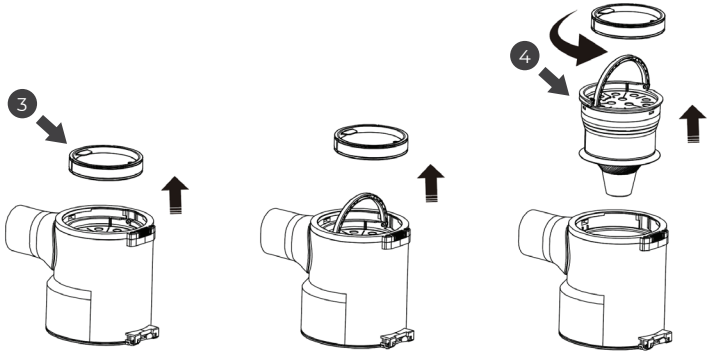


3. Tournez maintenant le filtre (4), qui se trouve sur le dessus de l'appareil, dans le sens contraire des aiguilles d'une montre jusqu'à ce qu'il se desserre et puisse être retiré. Retirez-le soigneusement en le tirant tout droit vers le haut.



## Retrait du filtre HEPA

Appuyez sur le bouton de déverrouillage du filtre HEPA situé à l'extrémité arrière de l'élément moteur (1) vers le bas jusqu'à ce que le verrouillage soit libéré. Retirez ensuite le filtre HEPA en le tirant doucement vers l'arrière hors du boîtier. Tournez ensuite légèrement le filtre dans le sens antihoraire (vu de l'extrémité ouverte) pour le détacher du couvercle de fermeture.

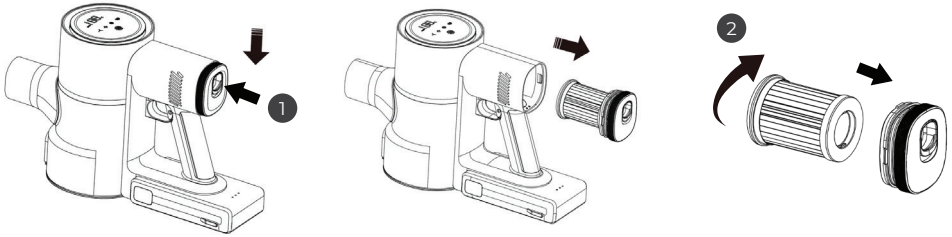


Les filtres cycloniques, les microfiltres et les filtres HEPA peuvent être nettoyés dans de l'eau claire sans détergent ni produit de rinçage. Laissez-les sécher pendant environ 24 heures avant de les réinstaller dans l'aspirateur.

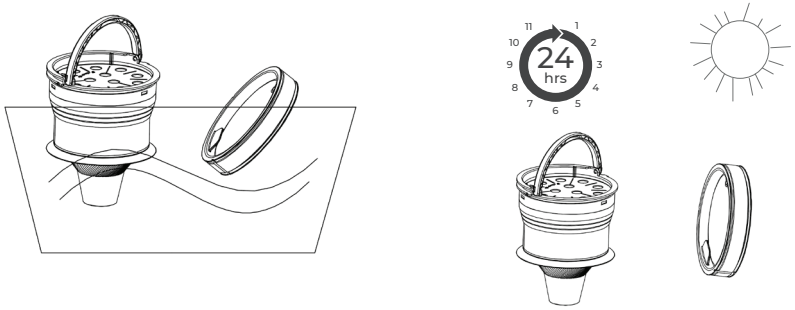


Le remontage après nettoyage se fait dans l'ordre inverse. Connectez le filtre HEPA avec le couvercle de fermeture en le vissant dans le sens des aiguilles d'une montre (vu de l'extrémité ouverte) sur le capuchon jusqu'à ce qu'il s'enclenche de manière perceptible. Glissez ensuite les deux éléments délicatement dans le boîtier du moteur jusqu'à ce que le bouton s'enclenche avec un clic audible et que le filtre soit solidement en place.

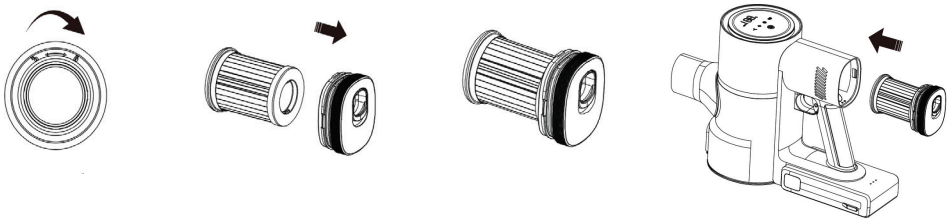

Le remontage du filtre cyclonique après nettoyage s'effectue également dans l'ordre inverse.

1. Saisissez le filtre cyclonique par la poignée et insérez-le dans le boîtier du filtre de sorte que la poignée s'enclenche dans l'ouverture latérale (1). Tournez ensuite la poignée légèrement dans le sens des aiguilles d'une montre jusqu'à ce qu'elle soit bien en place (2), puis rabattez la poignée vers le bas.
2. Placez maintenant le microfiltre au-dessus du filtre cyclonique de manière à ce que le joint en caoutchouc soit orienté vers le tuyau d'aspiration (3).
3. Reliez ensuite le boîtier du filtre au boîtier du moteur en le faisant glisser légèrement en biais de bas en haut, de sorte que les contacts sur la partie supérieure du boîtier du filtre reposent sur les contacts de l'élément moteur. Glissez ensuite la partie inférieure du boîtier du filtre en direction de la batterie jusqu'à ce que le bouton de déverrouillage s'enclenche. Avec cela, le remontage est terminé.

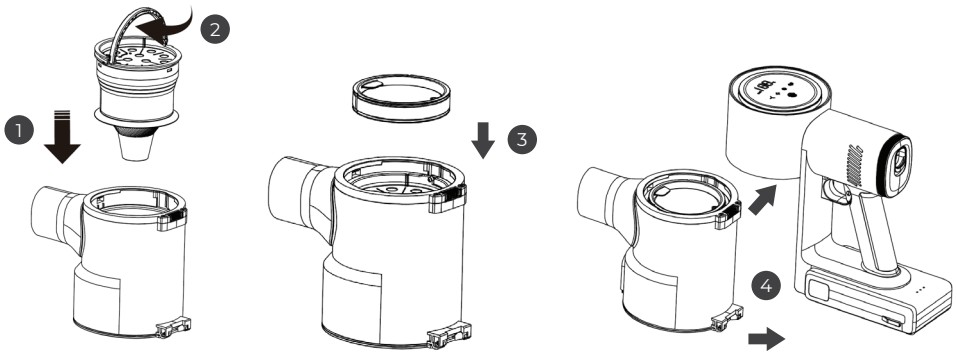


**Voici quelques conseils et indications supplémentaires pour le nettoyage de l'aspirateur**

Pour vous faciliter le nettoyage, nous avons créé une vidéo explicative sur le nettoyage du bac à poussière décrit ci-dessus, ainsi que d'autres astuces et conseils pour l'entretien et le nettoyage des accessoires. Vous pouvez les trouver sur le site web indiqué ci-dessous ou tout simplement en scannant le code QR.

**akkusauger.klamer-home.com**



# Nettoyage de la brosse motorisée

**Nettoyage de la brosse de sol**

Si des débris enchevêtrés tels que des cheveux se sont enroulés autour du rouleau, coupez-les. Ensuite, retirez les déchets coupés à l'aide du râteau de l'outil de nettoyage. Après cela, vous pouvez utiliser la brosse de l'outil de nettoyage pour éliminer la poussière ou d'autres petites particules restantes sur la brosse.

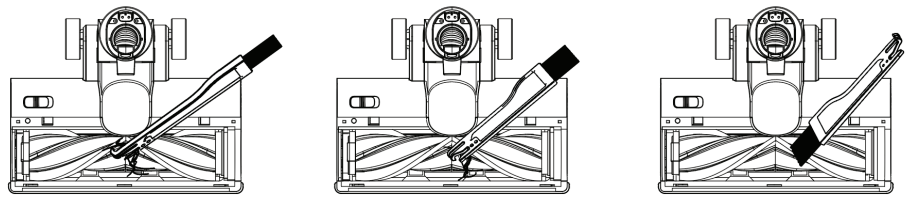

**Extraction du rouleau de la brosse pour sols**

Après un certain temps, il peut être plus facile de nettoyer en retirant complètement le rouleau du logement. Pour ce faire, ouvrez le couvercle du rouleau sur le côté, comme illustré ci-dessous, en glissant le verrou situé sur le côté supérieur gauche du couvercle vers la gauche (1). Soulevez ensuite le rouleau par l'enveloppe en plastique (2) sur le côté gauche vers le haut et tirez-le vers le haut et à gauche pour le détacher de la fixation située sur le côté droit du logement (3).

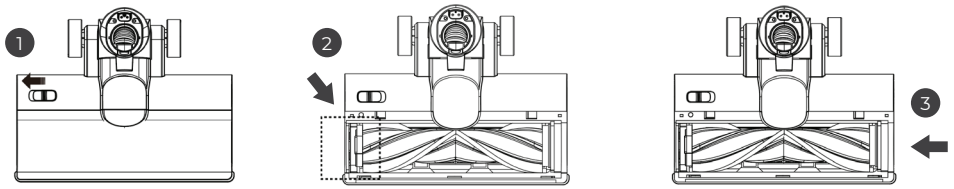


**Installation du rouleau de la brosse pour sols**

Après avoir nettoyé le rouleau, procédez dans l'ordre inverse pour le remettre en place. Insérez le rouleau sur l'embout situé du côté droit du logement (4), alignez l'enveloppe en plastique sur le côté gauche vers le haut (5) et appuyez sur le rouleau avec un peu de force pour l'insérer dans le logement. Placez ensuite le couvercle sur le logement et appuyez dessus jusqu'à ce qu'il s'enclenche solidement (6).

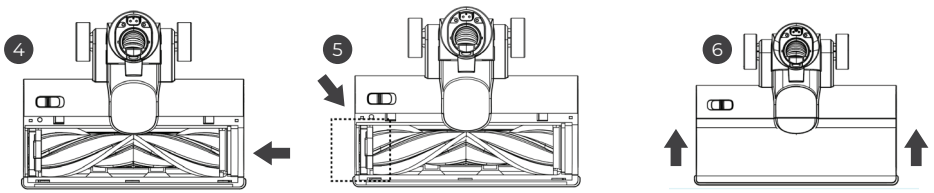

# Conseils pour un aspirateur sans souci

**Brosses propres**

Avant de commencer à aspirer, assurez-vous que les rouleaux de la brosse ou l'accessoire connecté soient propres et dégagés de tout corps étranger tel que des cheveux, qui pourraient causer des dommages ou affecter grandement la performance d'aspiration.

**Revêtements de sol spéciaux**

En général, cet aspirateur est adapté à tous les types de revêtements de sol. Par précaution, si vous avez des revêtements spéciaux, particuliers ou sensibles, il est conseillé de respecter les instructions d'entretien du fabricant, si celles-ci existent.

**Tapis**

La brosse de sol et la brosse anti-acariens peuvent endommager certains tapis et sols durs s'ils ne sont pas compatibles. Certains tapis peuvent pelucher lorsqu'ils sont nettoyés avec une brosse rotative. Si cela se produit chez vous, nous vous recommandons de nettoyer le tapis avec une brosse non rotative et de consulter le fabricant du tapis pour des conseils sur le nettoyage optimal.

# Faible puissance d'aspiration

**Faible puissance d'aspiration.**

Si la brosse de sol, le tube en aluminium ou l'entrée du bac à poussière sont bloqués, cela réduit la puissance d'aspiration. En cas de blocage important, le mécanisme de protection est activé et le témoin de poussière pleine sur l'affichage s'allume. L'aspirateur arrête alors d'aspirer.

Retirez le tube en aluminium de la brosse motorisée et de l'élément moteur et éliminez la poussière et les autres saletés qui se sont accumulées.

Pour nettoyer le rouleau de la brosse motorisée, retirez-le de la brosse motorisée en ouvrant le capot de protection, en sortant le rouleau à gauche par l'enveloppe en plastique et, après le nettoyage, en le remettant à droite dans l'attache avant de refermer le capot.

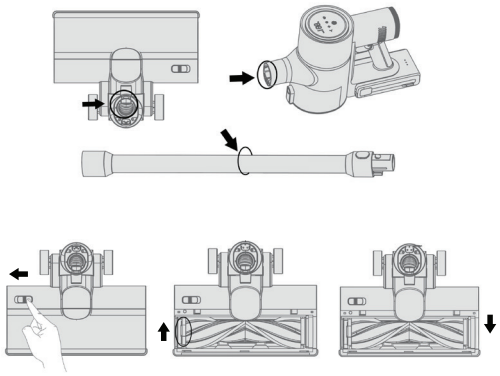



# Dépannage

| Problème | Cause possible | Solution |
|---|---|---|
| L'aspirateur ne fonctionne pas. | La batterie est vide. | Chargez la batterie complètement. |
| | Le bac à poussière est plein ou les filtres sont obstrués. | Videz le bac à poussière et nettoyez les filtres. |
| La puissance d'aspiration est trop faible. | Le bac à poussière est plein ou les filtres sont obstrués. | Videz le bac à poussière et nettoyez les filtres. |
| | La brosse ou l'accessoire utilisé est bloqué. | Retirez les saletés bloquantes avant de continuer à aspirer. |
| Le moteur émet des bruits étranges. | La brosse ou l'accessoire utilisé est bloqué. | Retirez les saletés bloquantes avant de continuer à aspirer |
| Après plusieurs charges, les LED indiquent une batterie vide. | La batterie est endommagée. | Contactez l'équipe de support client KLAMER. |
| Les LED de charge ne s'allument pas ou clignotent, même si le câble de charge est connecté à la prise. | Le câble de charge n'est pas correctement branché. | Assurez-vous que le câble est correctement et fermement connecté. |
| | La batterie est endommagée. | Contactez l'équipe de support client KLAMER. |
| La batterie se charge anormalement lentement. | La température de la batterie est trop haute ou trop basse. | Interrompez la charge et attendez que la batterie atteigne la température ambiante. |
| Même si la batterie est chargée, l'appareil passe directement à un voyant LED rouge clignotant après avoir été allumé. | Brosse, tube, filtre, boîtier du filtre, filtre HEPA ou entrées sont obstrués et l'aspirateur est donc bloqué. | Nettoyez la brosse, le tube, le filtre, le boîtier du filtre, le filtre HEPA ou les entrées minutieusement et réessayez. Presque toujours, l'un de ces éléments est bloqué. Sinon, contactez le service clientèle. |

**Remarque**
Veuillez contacter l'équipe du support client KLAMER à hello@klamer-home.com pour toute question ou problème. Nous sommes là pour vous aider !